FOKUS HOLZBAU+HANDEL

Stand 09/2024

profiltec

PROFILE & PANEELE

SYSTEME FÜR DACH UND WAND.

profiltec

PROFILE & PANEELE

SYSTEME FÜR DACH UND WAND.

FOKUS HOLZBAU+HANDEL
PT-ZDH-22.0.4
Stand 09/2024

Zeichenerklärung:

- Mit Antitropf-Vliesbeschichtung lieferbar
- Mit werkseitiger Vliesverödung an beiden Profilenden lieferbar
- Für dieses Profil sind Lichtplatten erhältlich
- Als voll gelochte Ausführung lieferbar (keine Zulassung)
- Sichtseite
- Rückseite mit RSL (Rückseitenschutzlack)

Hinweis zu Kantteilen:
Die Kantteil-Abbildungen und -Maße stellen lediglich einen Konstruktionsvorschlag für eine mögliche Einbausituation dar. Für die richtige Anwendung, Übertragbarkeit und Anpassung an die bauseitigen Gegebenheiten ist allein der Anwender verantwortlich. Hierfür übernehmen wir keine Gewähr und keine Haftung.

Wenn nicht anders angegeben, alle Maße in mm!

Für die Inhalte der Text- oder Bilderläuterungen, der Tabellen oder statischen Werte, insbesondere für die Richtigkeit der Maße, Gewichte und statischen Werte übernehmen wir keine Gewähr.

INHALT

Einschalige Profile

STAHL TRAPEZPROFILE DACH 7
– Zubehör 18
– Kantteile 20

STAHL TRAPEZPROFILE WAND 25
– Zubehör 34
– Kantteile 36

FARBPALETTE 38

Sandwichpaneele

SANDWICHPANEELE DACH PIR+MiWo | ROMA 41
– Farbpalette 48
– Zubehör 50
– Kantteile 56

SANDWICHPANEELE WAND PIR+MiWo | ROMA 61
– Farbpalette 74
– Zubehör 76
– Kantteile 78
– Lisenen 80

SANDWICHPANEELE DACH PIR | SAB 85
– Zubehör 88
– Kantteile 92

SANDWICHPANEELE WAND PIR | SAB 97
– Zubehör 104
– Kantteile 106
– Lisenen 108

– Farbpalette | SAB 112

PRODUKT-INFOS 119

FORMULARE 136

STAHL TRAPEZPROFILE

DACH

STAHL TRAPEZPROFIL DACH

PT 20-125 Negativ

0,60 – 0,75 MM DICKE

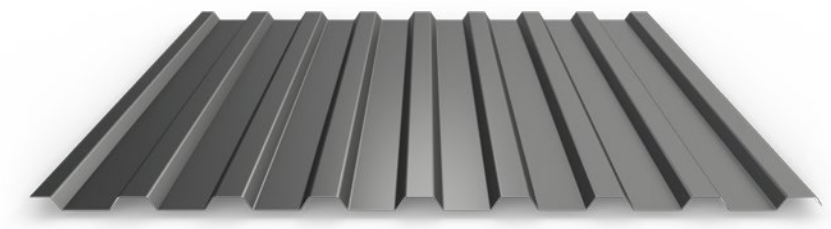

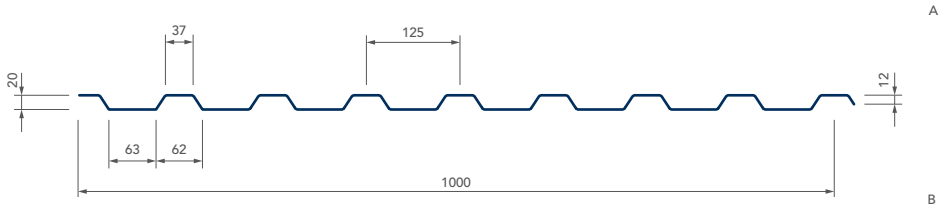

Universalprofil für Dach und Wand

Technische Daten

Blechdicke	mm	0,60	0,75
Gewicht	kg/m²	5,76	7,20
Max. Gewicht pro Paket	kg	3.000	
Einlaufbreite	mm	1.250	
Min. Länge pro Tafel	mm	300*	
Max. Länge pro Tafel (Länger auf Anfrage)	mm	18.000	
Obenliegende Seite im Paket	Seite	B	
Schutzfolie optional	Seite	A+B	
Antitropf-Vliesbeschichtung möglich		–	–
Vliesverödung an den Tafelenden möglich		–	–
Als voll gelochte Ausführung lieferbar (keine Zulassung)		–	–
Lichtplatten erhältlich (Materialdicke 1,20–1,50 mm)		●	

* Unter 2.000 mm fallen Kurzlängenzuschläge an

STAHL TRAPEZPROFIL DACH

PT 20-125 Negativ

0,60 – 0,75 MM DICKE

profiltec

Farben

	Beschichtungsdicke	25 µm	
	Korrosionsschutz	RC 3	
	UV-Beständigkeit	RUV 3	
Verfügbare Farben ähnlich RAL	Blechdicke	0,60 mm	0,75 mm
Holzdekor Eiche hell (45 µm)		–	●
1014 Elfenbein		–	●
1015 Hellelfenbein		–	●
1019 Graubeige		–	●
6005 Moosgrün		–	●
6011 Resedagrün		–	●
7016 Anthrazitgrau		–	●
7035 Lichtgrau		–	●
8011 Nussbraun		–	●
8012 Rotbraun		●	●
9001 Cremeweiß		–	●
9002 Grauweiß		●	●
9006 Weißaluminium		●	●
9007 Graualuminium		–	●
9010 Reinweiß		–	●

Weitere Farben und Beschichtungssysteme auf Anfrage!

Die hier angegebenen Farbtöne (z.B. 9002) sind RAL-ähnlich. Die Farbmuster sind Druckwiedergaben und geben die Farbtöne nur annähernd wieder! Sonderfarben nur ab Mindestabnahmemengen lieferbar. Liefermöglichkeiten und Lieferzeit auf Anfrage. Der Grundwerkstoff ist Stahlblech mit beidseitiger Zinkauflage und anschließender farbiger Kunststoffbeschichtung. Für die Inhalte der Text- oder Bilderläuterungen, der Tabellen oder statischen Werte, insbesondere für die Richtigkeit der Maße, Gewichte und statischen Werte übernehmen wir keine Gewähr.

STAHL TRAPEZPROFIL DACH

PT 30D-207 Negativ

0,60 – 1,00 MM DICKE

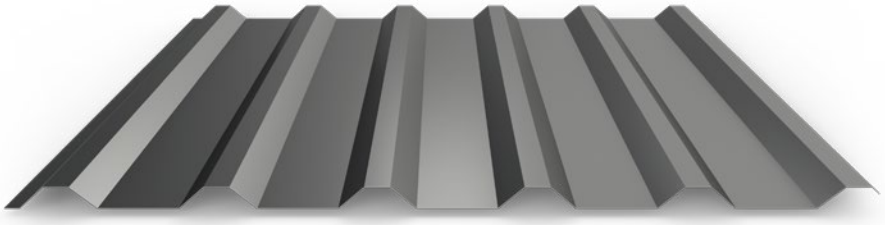

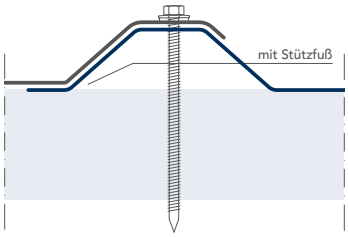

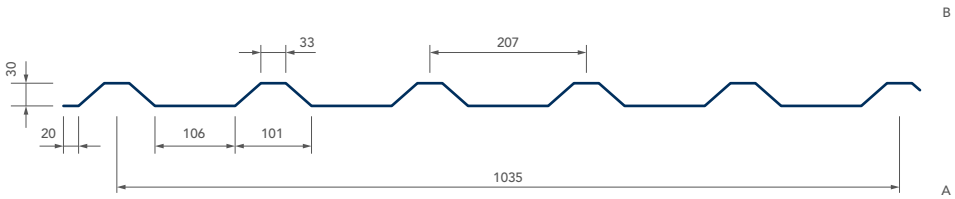

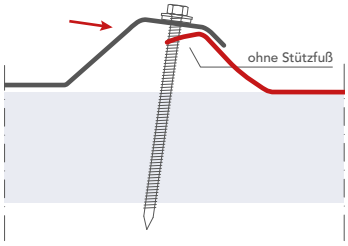

- ✔ höhere Stabilität durch Stützfuß
- ✔ schnelle und einfache Montage

Technische Daten

Blechdicke	mm	0,60	0,75	0,88	1,00
Gewicht	kg/m²	5,80	7,20	8,50	9,60
Max. Gewicht pro Paket	kg	3.000			
Einlaufbreite	mm	1.250			
Min. Länge pro Tafel	mm	300*			
Max. Länge pro Tafel (Länger auf Anfrage)	mm	18.000			
Obenliegende Seite im Paket	Seite	A			
Schutzfolie optional	Seite	A+B			
Antitropf-Vliesbeschichtung möglich		●	●	●	●
Vliesverödung an den Tafelenden möglich		–	–	–	–
Als voll gelochte Ausführung lieferbar (keine Zulassung)		●	●	●	●
Lichtplatten erhältlich (Materialdicke 1,20–1,50 mm)		–			

* Unter 2.000 mm fallen Kurzlängenzuschläge an

STAHL TRAPEZPROFIL DACH

PT 30D-207 Negativ

0,60 – 1,00 MM DICKE

profiltec

Farben

	Beschichtungsdicke	25 µm				50 µm
	Korrosionsschutz	RC 3				RC 5
	UV-Beständigkeit	RUV 3				RUV 4
Verfügbare Farben ähnlich RAL	Blechdicke	0,60 mm	0,75 mm	0,88 mm	1,00 mm	0,75 mm
Holzdekor Eiche hell (45 µm)		–	●	–	–	–
1014 Elfenbein		–	●	–	–	–
1015 Hellelfenbein		–	●	–	–	–
1019 Graubeige		–	●	–	–	–
3000 Feuerrot		–	●	–	–	–
3016 Korallenrot		–	●	–	–	–
5003 Saphirblau		–	●	–	–	–
6005 Moosgrün		–	●	–	–	–
6011 Resedagrün		–	●	–	–	–
7016 Anthrazitgrau		●	●	●	●	●
7035 Lichtgrau		–	●	–	–	–
8004 Kupferbraun		–	●	–	–	–
8011 Nussbraun		–	●	–	–	–
8012 Rotbraun		●	●	●	●	●
8014 Sepiabraun		●	–	–	–	–
9001 Cremeweiß		–	●	–	–	–
9002 Grauweiß		●	●	●	●	●
9006 Weißaluminium		●	●	●	●	●
9007 Graualuminium		–	●	–	–	–
9010 Reinweiß		–	●	●	–	–
7016 / 7016 Anthrazitgrau		–	●	–	–	–
9002 / 9002 Grauweiß		–	●	–	–	–
9006 / 9006 Weißaluminium		–	●	–	●	–

Weitere Farben und Beschichtungssysteme auf Anfrage!

Die hier angegebenen Farbtöne (z.B. 9002) sind RAL-ähnlich. Die Farbmuster sind Druckwiedergaben und geben die Farbtöne nur annähernd wieder! Sonderfarben nur ab Mindestabnahmemengen lieferbar. Liefermöglichkeiten und Lieferzeit auf Anfrage. Der Grundwerkstoff ist Stahlblech mit beidseitiger Zinkauflage und anschließender farbiger Kunststoffbeschichtung. Für die Inhalte der Text- oder Bilderläuterungen, der Tabellen oder statischen Werte, insbesondere für die Richtigkeit der Maße, Gewichte und statischen Werte übernehmen wir keine Gewähr.

STAHL TRAPEZPROFIL DACH

PT 35-207 Negativ

0,60 – 1,50 MM DICKE

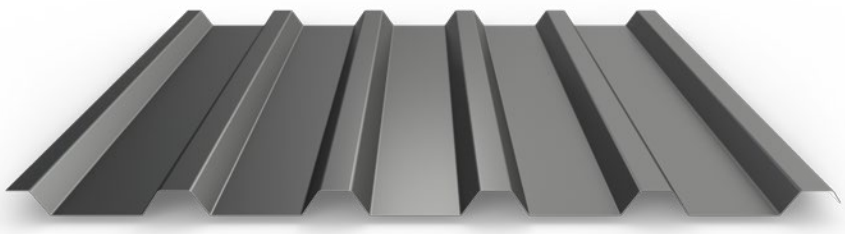

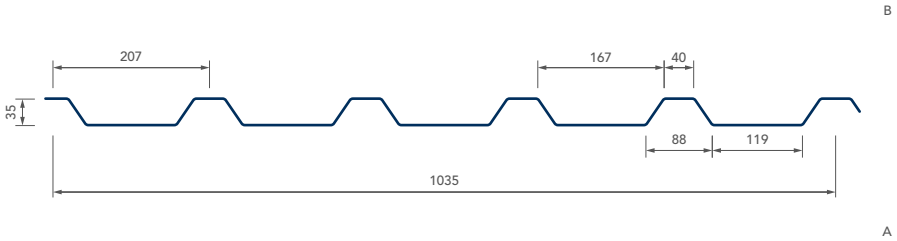

Technische Daten

Blechdicke	mm	0,60	0,75	0,88	1,00	1,25	1,50
Gewicht	kg/m²	6,00	7,25	8,50	9,66	12,10	14,50
Max. Gewicht pro Paket	kg	3.000					
Einlaufbreite	mm	1.250					
Min. Länge pro Tafel	mm	300*					
Max. Länge pro Tafel (Länger auf Anfrage)	mm	18.000					
Obenliegende Seite im Paket	Seite	A					
Schutzfolie optional	Seite	A+B					
Antitropf-Vliesbeschichtung möglich		●	●	●	●	–	–
Vliesverödung an den Tafelenden möglich		●	●	●	●	–	–
Als voll gelochte Ausführung lieferbar (keine Zulassung)		●	●	●	●	●	●
Lichtplatten erhältlich (Materialdicke 1,20–1,50 mm)		●					

* Unter 2.000 mm fallen Kurzlängenzuschläge an

STAHL TRAPEZPROFIL DACH

PT 35-207 Negativ

0,60 – 1,50 MM DICKE

profiltec

Farben

Verfügbare Farben ähnlich RAL	Beschichtungsdicke	25 µm						50 µm
	Korrosionsschutz	RC 3						RC 5
	UV-Beständigkeit	RUV 3						RUV 4
	Blechdicke	0,60 mm	0,75 mm	0,88 mm	1,00 mm	1,25 mm	1,50 mm	0,75 mm
Holzdekor Eiche hell (45 µm)		–	●	–	–	–	–	–
1014 Elfenbein		–	●	–	–	–	–	–
1015 Hellelfenbein		–	●	–	–	–	–	–
1019 Graubeige		–	●	–	–	–	–	–
3000 Feuerrot		–	●	–	–	–	–	–
3016 Korallenrot		–	●	–	–	–	–	–
5003 Saphirblau		–	●	–	–	–	–	–
6005 Moosgrün		–	●	–	–	–	–	–
6011 Resedagrün		–	●	–	–	–	–	–
7016 Anthrazitgrau		●	●	●	●	–	–	●
7035 Lichtgrau		–	●	–	–	–	–	–
8004 Kupferbraun		–	●	–	–	–	–	–
8011 Nussbraun		–	●	–	–	–	–	–
8012 Rotbraun		●	●	●	●	–	–	●
8014 Sepiabraun		●	–	–	–	–	–	–
9001 Cremeweiß		–	●	–	–	–	–	–
9002 Grauweiß		●	●	●	●	●	●	●
9006 Weißaluminium		●	●	●	●	–	–	●
9007 Graualuminium		–	●	–	–	–	–	–
9010 Reinweiß		–	●	–	–	–	–	–
7016 / 7016 Anthrazitgrau		–	●	–	–	–	–	–
9002 / 9002 Grauweiß		–	●	–	–	–	–	–
9006 / 9006 Weißaluminium		–	●	–	●	–	–	–
8012 / 9002 Rotbraun / Grauweiß		–	–	–	–	●	–	–

Weitere Farben und Beschichtungssysteme auf Anfrage!

Die hier angegebenen Farbtöne (z.B. 9002) sind RAL-ähnlich. Die Farbmuster sind Druckwiedergaben und geben die Farbtöne nur annähernd wieder! Sonderfarben nur ab Mindestabnahmemengen lieferbar. Liefermöglichkeiten und Lieferzeit auf Anfrage. Der Grundwerkstoff ist Stahlblech mit beidseitiger Zinkauflage und anschließender farbiger Kunststoffbeschichtung. Für die Inhalte der Text- oder Bilderläuterungen, der Tabellen oder statischen Werte, insbesondere für die Richtigkeit der Maße, Gewichte und statischen Werte übernehmen wir keine Gewähr.

STAHL TRAPEZPROFIL DACH

PT 45-333 Negativ

0,60 – 1,00 MM DICKE

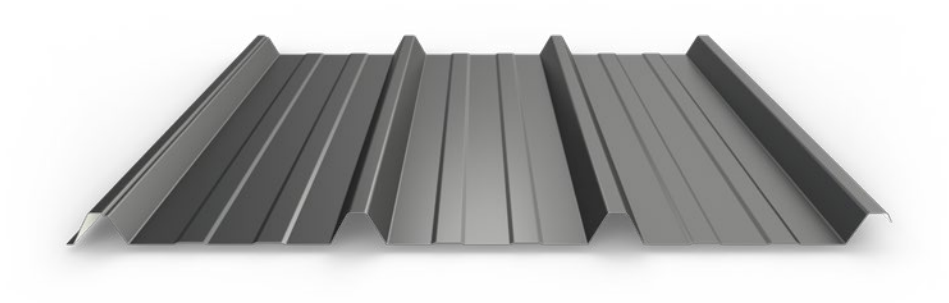

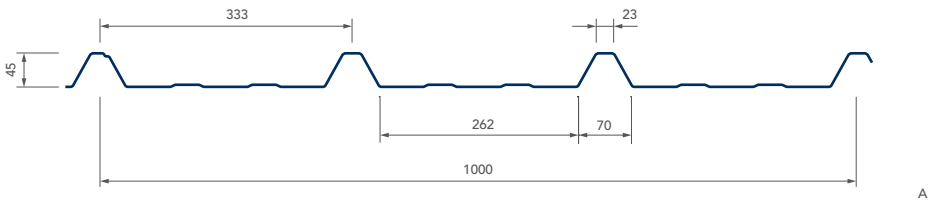

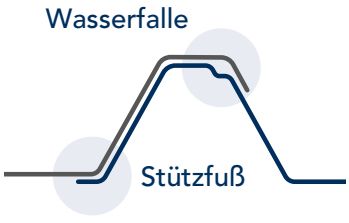

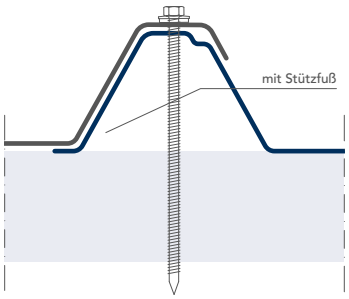

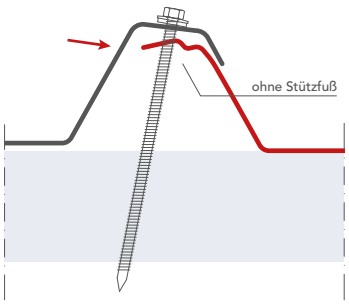

- ✔ höhere Stabilität durch Stützfuß
- ✔ mehr Sicherheit durch einprofilierte Wasserfalle
- ✔ schnelle und einfache Montage

Technische Daten

Blechdicke	mm	0,60	0,75	0,88	1,00
Gewicht	kg/m²	6,00	7,50	8,80	10,00
Max. Gewicht pro Paket	kg	3.000			
Einlaufbreite	mm	1.250			
Min. Länge pro Tafel	mm	300*			
Max. Länge pro Tafel (Länger auf Anfrage)	mm	18.000			
Obenliegende Seite im Paket	Seite	B			
Schutzfolie optional	Seite	A+B			
Antitropf-Vliesbeschichtung möglich		●	●	●	●
Vliesverödung an den Tafelenden möglich		●	●	●	●
Als voll gelochte Ausführung lieferbar (keine Zulassung)		●	●	●	●
Lichtplatten erhältlich (Materialdicke 1,20–1,50 mm)		●			

* Unter 2.000 mm fallen Kurzlängenzuschläge an

STAHL TRAPEZPROFIL DACH

PT 45-333 Negativ

0,60 – 1,00 MM DICKE

profiltec

Farben

Verfügbare Farben ähnlich RAL	Beschichtungsdicke	25 µm				50 µm
	Korrosionsschutz	RC 3				RC 5
	UV-Beständigkeit	RUV 3				RUV 4
	Blechdicke	0,60 mm	0,75 mm	0,88 mm	1,00 mm	0,75 mm
Holzdekor Eiche hell (45 µm)		–	●	–	–	–
1014 Elfenbein		–	●	–	–	–
1015 Hellelfenbein		–	●	–	–	–
1019 Graubeige		–	●	–	–	–
3000 Feuerrot		–	●	–	–	–
3016 Korallenrot		–	●	–	–	–
5003 Saphirblau		–	●	–	–	–
6005 Moosgrün		–	●	–	–	–
6011 Resedagrün		–	●	–	–	–
7016 Anthrazitgrau		●	●	●	●	●
7035 Lichtgrau		–	●	–	–	–
8004 Kupferbraun		–	●	–	–	–
8011 Nussbraun		–	●	–	–	–
8012 Rotbraun		●	●	●	●	●
8014 Sepiabraun		●	–	–	–	–
9001 Cremeweiß		–	●	–	–	–
9002 Grauweiß		●	●	●	●	●
9006 Weißaluminium		●	●	●	●	●
9007 Graualuminium		–	●	–	–	–
9010 Reinweiß		–	●	–	–	–
7016 / 7016 Anthrazitgrau		–	●	–	–	–
9002 / 9002 Grauweiß		–	●	–	–	–
9006 / 9006 Weißaluminium		–	●	–	●	–

Weitere Farben und Beschichtungssysteme auf Anfrage!

Die hier angegebenen Farbtöne (z.B. 9002) sind RAL-ähnlich. Die Farbmuster sind Druckwiedergaben und geben die Farbtöne nur annähernd wieder! Sonderfarben nur ab Mindestabnahmemengen lieferbar. Liefermöglichkeiten und Lieferzeit auf Anfrage. Der Grundwerkstoff ist Stahlblech mit beidseitiger Zinkauflage und anschließender farbiger Kunststoffbeschichtung. Für die Inhalte der Text- oder Bilderläuterungen, der Tabellen oder statischen Werte, insbesondere für die Richtigkeit der Maße, Gewichte und statischen Werte übernehmen wir keine Gewähr.

STAHL TRAPEZPROFIL DACH

PT 50-250 Negativ

0,60 – 1,50 MM DICKE

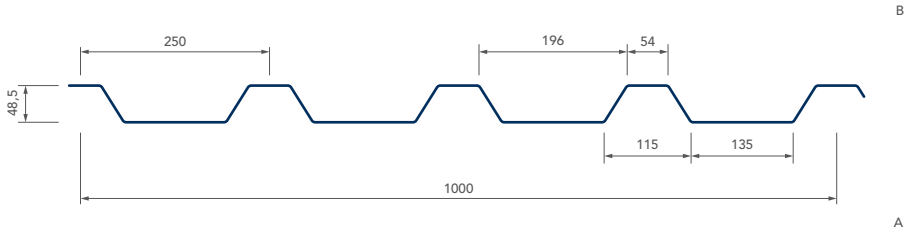

Technische Daten

Blechdicke	mm	0,60	0,75	0,88	1,00	1,25	1,50
Gewicht	kg/m²	6,00	7,25	8,80	10,00	12,50	15,00
Max. Gewicht pro Paket	kg	3.000					
Einlaufbreite	mm	1.250					
Min. Länge pro Tafel	mm	300*					
Max. Länge pro Tafel (Länger auf Anfrage)	mm	18.000					
Obenliegende Seite im Paket	Seite	A					
Schutzfolie optional	Seite	A+B					
Antitropf-Vliesbeschichtung möglich		●	●	●	●	–	–
Vliesverödung an den Tafelenden möglich		–	–	–	–	–	–
Als voll gelochte Ausführung lieferbar (keine Zulassung)		●	●	●	●	●	●
Lichtplatten erhältlich (Materialdicke 1,20–1,50 mm)		●					

* Unter 2.000 mm fallen Kurzlängenzuschläge an

STAHL TRAPEZPROFIL DACH

PT 50-250 Negativ

0,60 – 1,50 MM DICKE

profiltec

Farben

Verfügbare Farben ähnlich RAL	Beschichtungsdicke	25 µm						50 µm
	Korrosionsschutz	RC 3						RC 5
	UV-Beständigkeit	RUV 3						RUV 4
	Blechdicke	0,60 mm	0,75 mm	0,88 mm	1,00 mm	1,25 mm	1,50 mm	0,75 mm
Holzdekor Eiche hell (45 µm)		–	●	–	–	–	–	–
1014 Elfenbein		–	●	–	–	–	–	–
1015 Hellelfenbein		–	●	–	–	–	–	–
1019 Graubeige		–	●	–	–	–	–	–
3000 Feuerrot		–	●	–	–	–	–	–
3016 Korallenrot		–	●	–	–	–	–	–
5003 Saphirblau		–	●	–	–	–	–	–
6005 Moosgrün		–	●	–	–	–	–	–
6011 Resedagrün		–	●	–	–	–	–	–
7016 Anthrazitgrau		●	●	●	●	–	–	●
7035 Lichtgrau		–	●	–	–	–	–	–
8004 Kupferbraun		–	●	–	–	–	–	–
8011 Nussbraun		–	●	–	–	–	–	–
8012 Rotbraun		●	●	●	●	–	–	●
8014 Sepiabraun		●	–	–	–	–	–	–
9001 Cremeweiß		–	●	–	–	–	–	–
9002 Grauweiß		●	●	●	●	●	●	●
9006 Weißaluminium		●	●	●	●	–	–	●
9007 Graualuminium		–	●	–	–	–	–	–
9010 Reinweiß		–	●	–	–	–	–	–
7016 / 7016 Anthrazitgrau		–	●	–	–	–	–	–
9002 / 9002 Grauweiß		–	●	–	–	–	–	–
9006 / 9006 Weißaluminium		–	●	–	●	–	–	–
8012 / 9002 Rotbraun / Grauweiß		–	–	–	–	●	–	–

Weitere Farben und Beschichtungssysteme auf Anfrage!

Die hier angegebenen Farbtöne (z.B. 9002) sind RAL-ähnlich. Die Farbmuster sind Druckwiedergaben und geben die Farbtöne nur annähernd wieder! Sonderfarben nur ab Mindestabnahmemengen lieferbar. Liefermöglichkeiten und Lieferzeit auf Anfrage. Der Grundwerkstoff ist Stahlblech mit beidseitiger Zinkauflage und anschließender farbiger Kunststoffbeschichtung. Für die Inhalte der Text- oder Bilderläuterungen, der Tabellen oder statischen Werte, insbesondere für die Richtigkeit der Maße, Gewichte und statischen Werte übernehmen wir keine Gewähr.

Zubehör

Befestiger UK Holz (spanlos)*

Edelstahl-Bohrschraube mit vormontierter Dichtscheibe, auch farbbeschichtet lieferbar

Profil	Schraube	Stk. pro Pkt.
20-125	JF3-Plus 6,8x80 E16	100
30D-207	JF3-Plus 6,8x100 E16	100
35-207	JF3-Plus 6,8x100 E16	100
45-333	JF3-Plus 6,8x100 E16	100
50-250	JF3-Plus 6,8x120 E16	100

Befestiger UK Stahl (1,5–4 mm)*

Edelstahl-Bohrschraube mit vormontierter Dichtscheibe, auch farbbeschichtet lieferbar

Profil	Schraube	Stk. pro Pkt.
20-125	JT3 6-5,5x50 E16	100/250
30D-207	JT3 6-5,5x70 E16	100/250
35-207	JT3 6-5,5x70 E16	100/250
45-333	JT3 6-5,5x70 E16	100/250
50-250	JT3 6-5,5x90 E16	100/250

Befestiger UK Stahl (4–12 mm)*

Edelstahl-Bohrschraube mit vormontierter Dichtscheibe, auch farbbeschichtet lieferbar

Profil	Schraube	Stk. pro Pkt.
20-125	JT3-12-5,5x58 E16	100/250
30D-207	JT3-12-5,5x78 E16	100/250
35-207	JT3-12-5,5x78 E16	100/250
45-333	JT3-12-5,5x78 E16	100/250
50-250	JT3-12-5,5x98 E16	100

Kalotte Obergurtbefestigung

Aluminium blank / Beschichtung ähnlich RAL

Profil	Kalotte	Stk. pro Pkt.
20-125	Typ 41-32	100/500
30D-207	Typ 35-47	100/500
35-207	Typ 41-32	100/500
45-333	Typ 26-27	100/500
50-250	Typ 55-32	100/500

Längsstoß-/Formteilschraube

Edelstahl-Bohrschraube mit vormontierter Dichtscheibe, auch farbbeschichtet lieferbar

Profil	Schraube	Stk. pro Pkt.
20-125	JT3-2H-Plus 5,5x25 E16	100/500
30D-207		
35-207		
45-333		
50-250		

* Befestiger Längenermittlung für Befestigung im Obergurt

STAHL TRAPEZPROFIL DACH
Zubehör

profiltec

Zahnblech

Stahl 0,75 mm	**Passend zu Profil**
Beschichtung ähnlich RAL, Schichtdicke passend zum Profil	20-125
große/kleine Sicke	30D-207
1-mal gekantet 95°	35-207
gelochte Ausführung möglich	45-333
	50-250

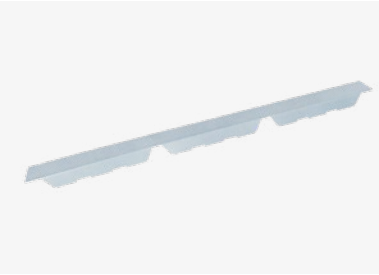

Zahnblech Alu (vollgelocht)

Aluminium blank 1,00 mm	**Passend zu Profil**
Beschichtung ähnlich RAL, Schichtdicke passend zum Profil	20-125
große/kleine Sicke	30D-207
1-mal gekantet 95°	35-207
vollgelochte Ausführung	45-333
	50-250

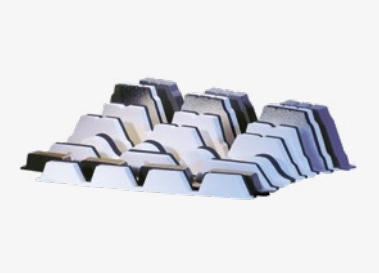

Profilfüllerleiste

aus Polyethylenschaum	**Passend zu Profil**
Stärke 30 mm	20-125
große/kleine Sicke	30D-207
Farbe anthrazit/weiß	35-207
profilierte Seite selbstklebend	45-333
	50-250

Dichtband

aus PUR-Weichschaumstoff, mit Membranfunktion, dampfdiffusionsoffen, selbstklebend

Bandbreite	Fugenbreite	Länge/Rolle	Einsatzbereich
15 mm	1–4 mm	20 m	Längsstoßdichtband
15 mm	3–9 mm	12 m	Fugendichtband
15 mm	5–12 mm	9,0 m	Fugendichtband
15 mm	6–18 mm	5,6 m	Fugendichtband

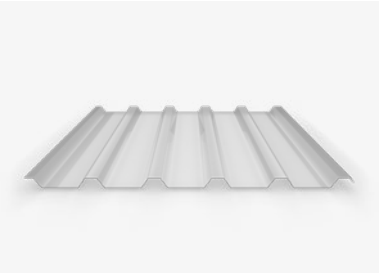

Lichtplatten

PVC hart, Materialdicke 1,20–1,50 mm	**Passend zu Profil**
Lagernde Längen 1,50 / 2 / 3 / 4 / 5 / 6 m	20-125
Weitere Längen auf Anfrage	35-207
Vorbohren nötig	45-333
	50-250

STAHL TRAPEZPROFIL DACH

Kantteile

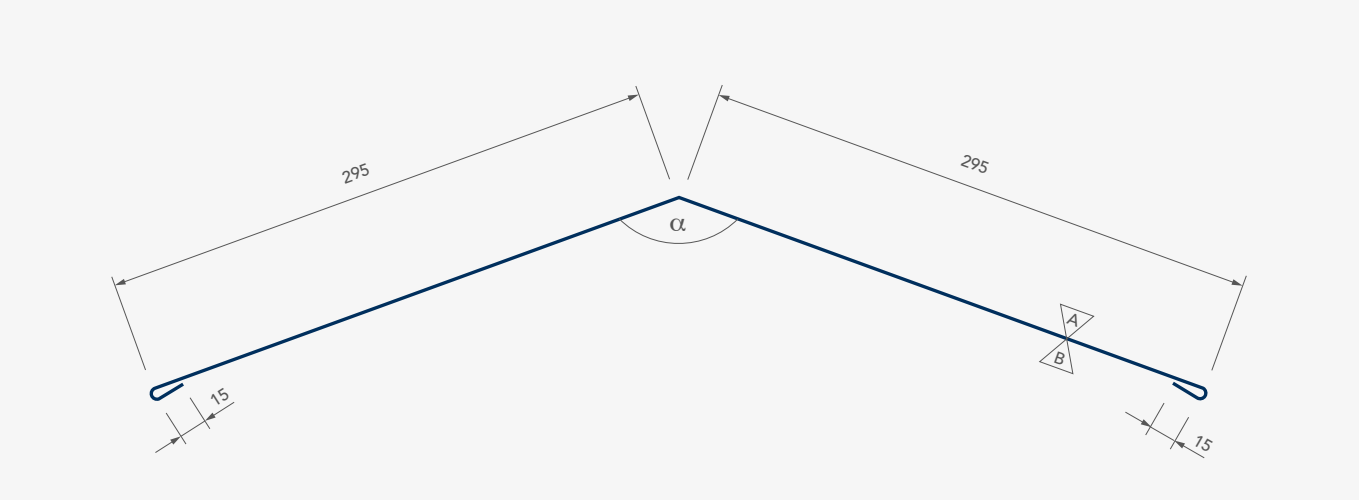

Außenfirst

Stahlblech verzinkt 0,75 mm
Beschichtung ähnlich RAL, Schichtdicke passend zum Profil
max. Länge 6 m
Zuschnitt 620 mm
Bitte Dachneigung oder Winkel α angeben!

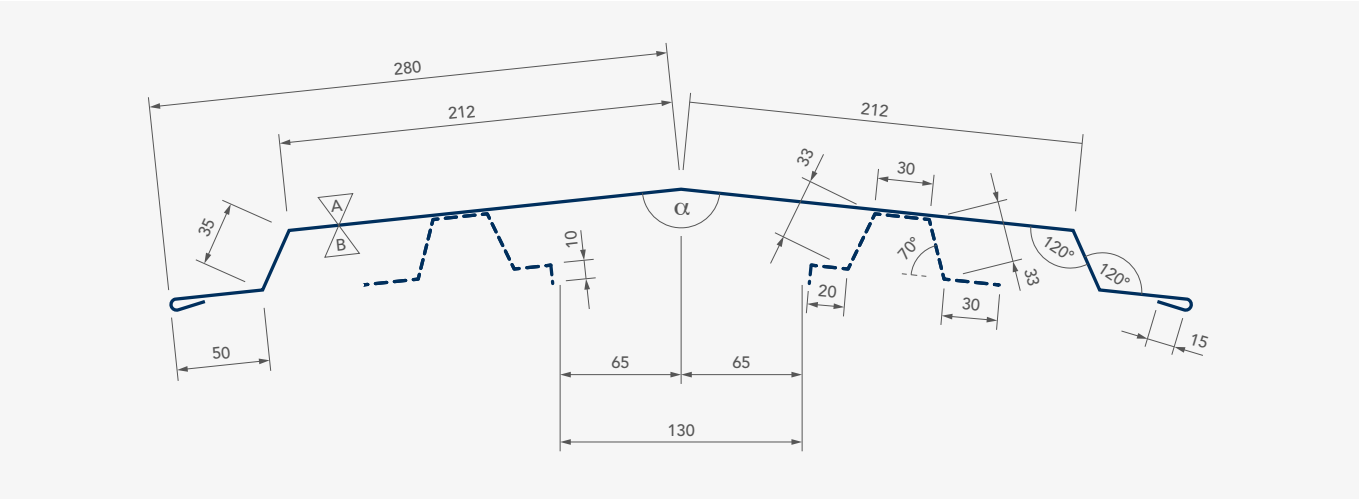

Lüfterfirst

Lüfterfirst bestehend aus:
1x Firsthaube: Stahlblech verzinkt 0,75 mm, Beschichtung ähnlich RAL, Schichtdicke passend zum Profil
2x Lüftungsprofil: 1,00 mm Alu gelocht RV5/8,
Enddeckel: Stahlblech verzinkt 0,75 mm, Beschichtung ähnlich RAL, Schichtdicke passend zum Profil
max. Länge 6 m
Zuschnitt Firsthaube 624 mm, Zuschnitt Lüftungsprofil jeweils 156 mm
Bitte Dachneigung oder Winkel α angeben!

A = Sichtseite B = RSL Wenn nicht anders angegeben, alle Maße in mm!

STAHL TRAPEZPROFIL DACH
Kantteile

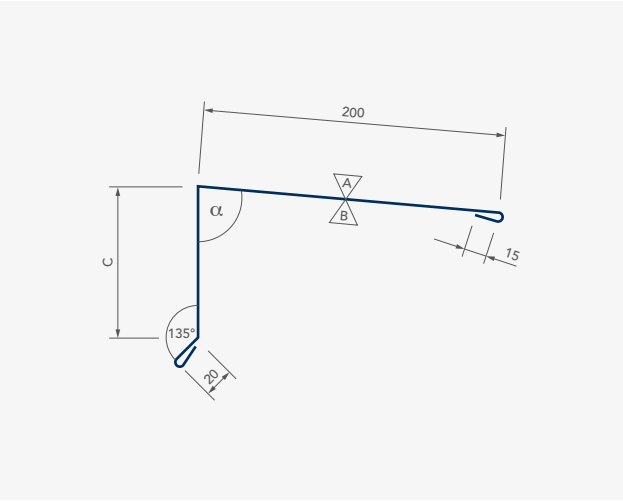

Pultfirst

Stahlblech verzinkt 0,75 mm
Beschichtung ähnlich RAL, Schichtdicke passend zum Profil
max. Länge 6 m
Zuschnitt

Profil	Maß C	Zuschnitt
20-125	140/240	390/490
30D-207	140/240	390/490
35-207	140/240	390/490
45-333	140/240	390/490
50-250	140/240	390/490

Winkel α bitte angeben!
Maß C bitte angeben!

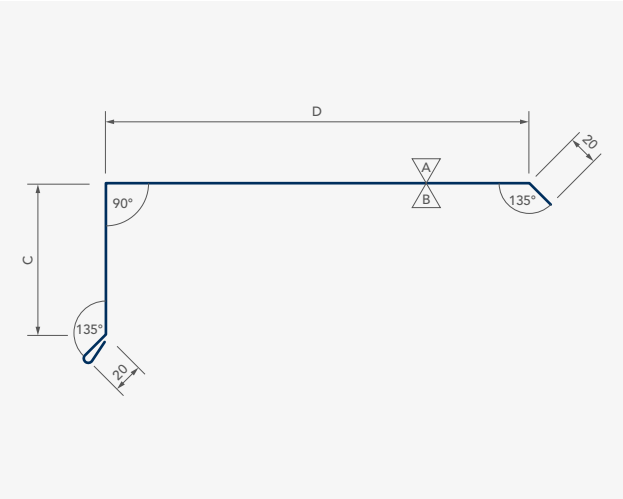

Ortgang

Stahlblech verzinkt 0,75 mm
Beschichtung ähnlich RAL, Schichtdicke passend zum Profil
max. Länge 6 m

Profil	Maß C	Maß D	Zuschnitt
20-125	140/240	150	345/445
30D-207	140/240	300	495/595
35-207	140/240	300	495/595
45-333	140/240	420	615/715
50-250	140/240	330	525/625

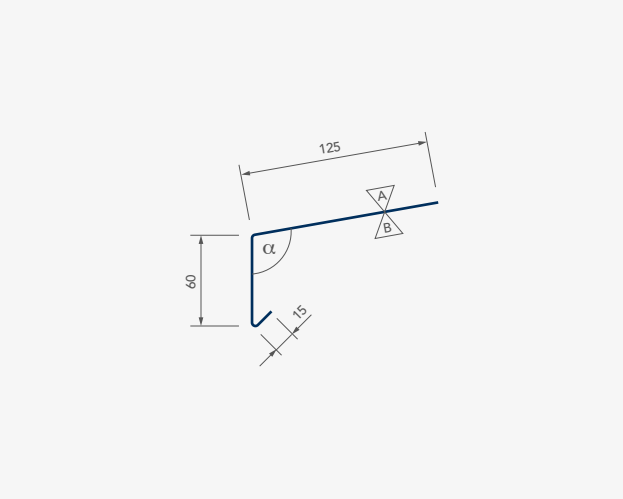

Rinneneinlaufprofil

Stahlblech verzinkt 0,75 mm
Beschichtung ähnlich RAL, Schichtdicke passend zum Profil
max. Länge 6 m
Zuschnitt 200 mm

Winkel α bitte angeben!

Kantteile

profiltec

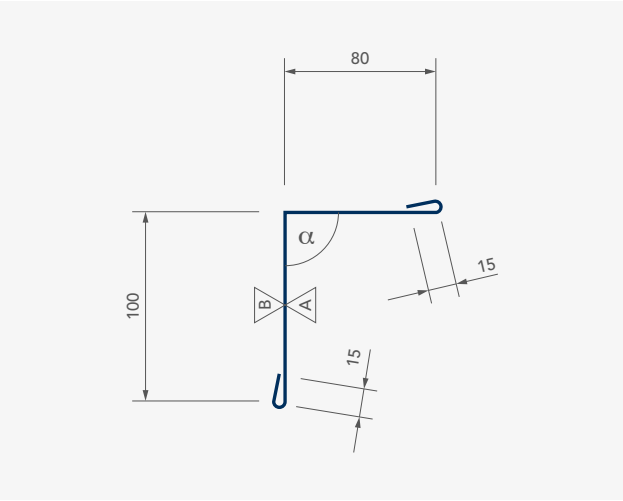

Dach-/Wandanschlussprofil

Stahlblech verzinkt 0,75 mm
Beschichtung ähnlich RAL, Schichtdicke passend zum Profil
max. Länge 6 m
Zuschnitt 210 mm
Winkel α bitte angeben!

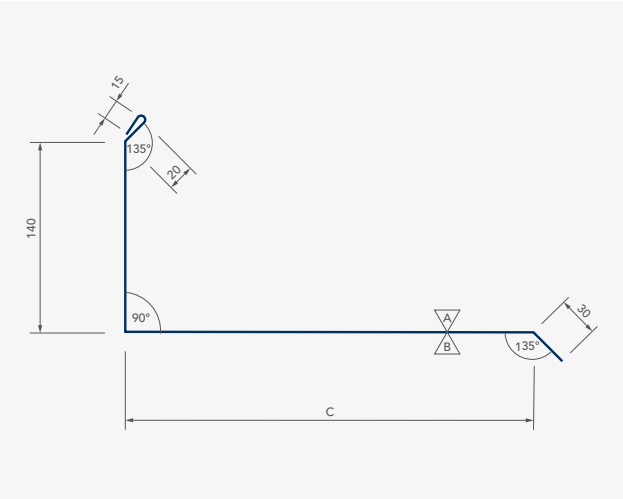

Wandanschlussprofil (parallel zur Spannrichtung)

Stahlblech verzinkt 0,75 mm
Beschichtung ähnlich RAL, Schichtdicke passend zum Profil
max. Länge 6 m

Profil	Maß C	Zuschnitt
20-125	150	355
30D-207	300	505
35-207	300	505
45-333	420	625
50-250	330	535

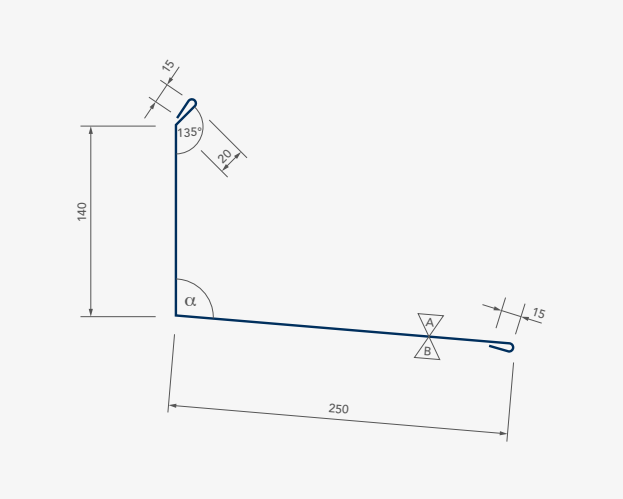

Wandanschlussprofil (quer zur Spannrichtung)

Stahlblech verzinkt 0,75 mm
Beschichtung ähnlich RAL, Schichtdicke passend zum Profil
max. Länge 6 m
Zuschnitt 440 mm

Winkel α bitte angeben!

A = Sichtseite B = RSL Wenn nicht anders angegeben, alle Maße in mm!

Kantteile

profiltec

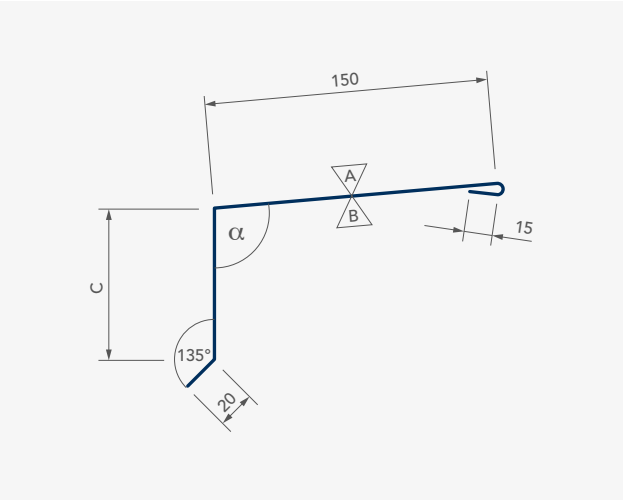

Wasserabweisprofil

Stahlblech verzinkt 0,75 mm
Beschichtung ähnlich RAL, Schichtdicke passend zum Profil
max. Länge 6 m

Profil	Maß C	Zuschnitt
20-125	40	225
30D-207	50	235
35-207	50	235
45-333	60	245
50-250	65	250

Winkel α bitte angeben!

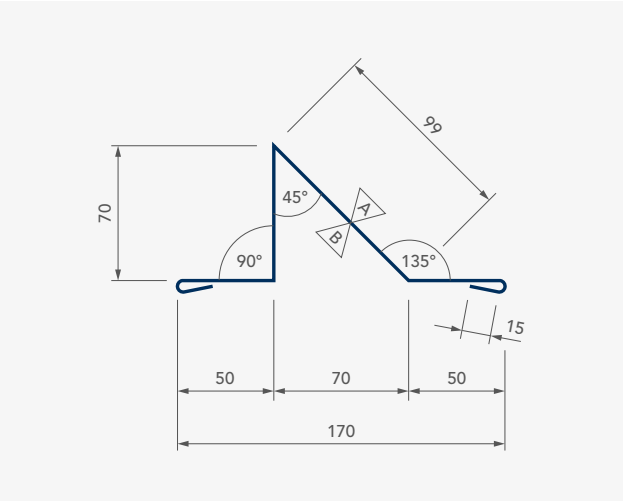

Schneefang gekantet

Stahlblech verzinkt 0,75 mm
Beschichtung ähnlich RAL, Schichtdicke passend zum Profil
max. Länge 6 m
Zuschnitt 299 mm

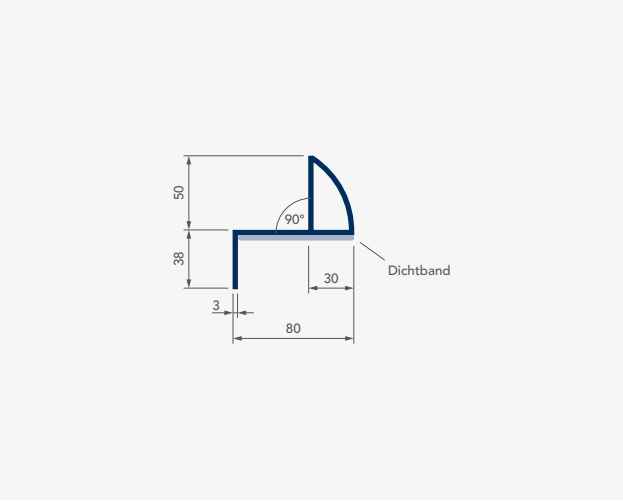

Schneefang Alu

Standard Aluminium pressblank mit Dichtung
Optional Beschichtung ähnlich RAL, Schichtdicke passend zum Profi
max. Länge ca. 2.987 mm (je nach Profil)

Passend für Profil
35-207
45-333
50-250

STAHL TRAPEZPROFILE

WAND

STAHL TRAPEZPROFIL WAND

PT 20-125 Positiv

0,60 – 0,75 MM DICKE

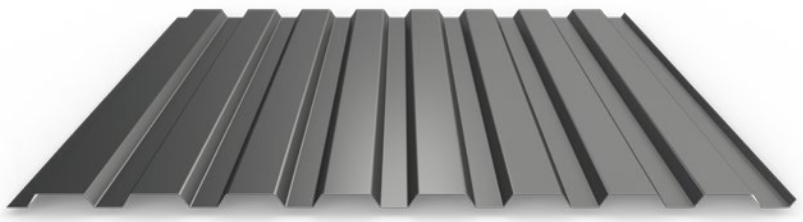

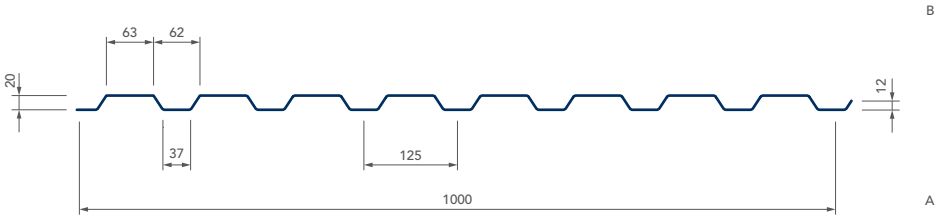

Universalprofil für Dach und Wand

Technische Daten

Blechdicke	mm	0,60	0,75
Gewicht	kg/m²	5,76	7,20
Max. Gewicht pro Paket	kg	3.000	
Einlaufbreite	mm	1.250	
Min. Länge pro Tafel	mm	300*	
Max. Länge pro Tafel (Länger auf Anfrage)	mm	18.000	
Obenliegende Seite im Paket	Seite	B	
Schutzfolie optional	Seite	A+B	
Als voll gelochte Ausführung lieferbar (keine Zulassung)		–	–
Lichtplatten erhältlich (Materialdicke 1,20–1,50 mm)		●	

* Unter 2.000 mm fallen Kurzlängenzuschläge an

STAHL TRAPEZPROFIL WAND

PT 20-125 Positiv

0,60 – 0,75 MM DICKE

profiltec

Farben

	Beschichtungsdicke	25 µm	
	Korrosionsschutz	RC 3	
	UV-Beständigkeit	RUV 3	
Verfügbare Farben ähnlich RAL	Blechdicke	0,60 mm	0,75 mm
Holzdekor Eiche hell (45 µm)		–	●
1014 Elfenbein		–	●
1015 Hellelfenbein		–	●
1019 Graubeige		–	●
6005 Moosgrün		–	●
6011 Resedagrün		–	●
7016 Anthrazitgrau		●	●
7035 Lichtgrau		●	●
8011 Nussbraun		–	●
8012 Rotbraun		●	–
9001 Cremeweiß		–	●
9002 Grauweiß		●	●
9006 Weißaluminium		●	●
9007 Graualuminium		–	●
9010 Reinweiß		–	●

Weitere Farben und Beschichtungssysteme auf Anfrage!

Die hier angegebenen Farbtöne (z.B. 9002) sind RAL-ähnlich. Die Farbmuster sind Druckwiedergaben und geben die Farbtöne nur annähernd wieder! Sonderfarben nur ab Mindestabnahmemengen lieferbar. Liefermöglichkeiten und Lieferzeit auf Anfrage. Der Grundwerkstoff ist Stahlblech mit beidseitiger Zinkauflage und anschließender farbiger Kunststoffbeschichtung. Für die Inhalte der Text- oder Bilderläuterungen, der Tabellen oder statischen Werte, insbesondere für die Richtigkeit der Maße, Gewichte und statischen Werte übernehmen wir keine Gewähr.

STAHL TRAPEZPROFIL WAND

PT 30W-207 Positiv

0,60 – 1,00 MM DICKE

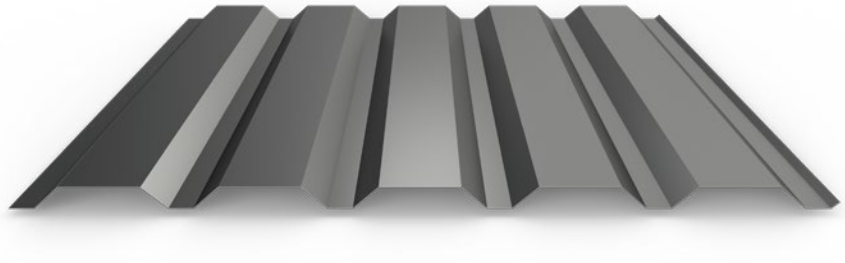

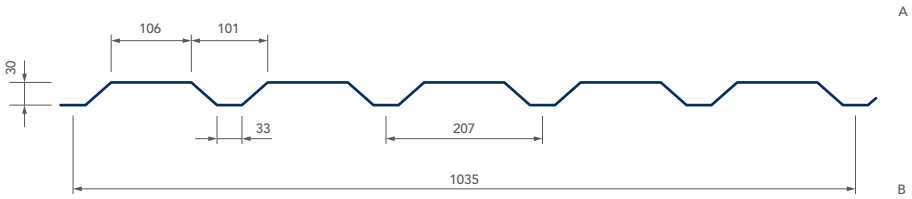

Technische Daten

Blechdicke	mm	0,60	0,75	0,88	1,00
Gewicht	kg/m²	5,80	7,20	8,50	9,60
Max. Gewicht pro Paket	kg	3.000			
Einlaufbreite	mm	1.250			
Min. Länge pro Tafel	mm	300*			
Max. Länge pro Tafel (Länger auf Anfrage)	mm	18.000			
Obenliegende Seite im Paket	Seite	B			
Schutzfolie optional	Seite	A+B			
Als voll gelochte Ausführung lieferbar (keine Zulassung)		●	●	●	●
Lichtplatten erhältlich (Materialdicke 1,20–1,50 mm)		–			

* Unter 2.000 mm fallen Kurzlängenzuschläge an

STAHL TRAPEZPROFIL WAND

PT 30W-207 Positiv

0,60 – 1,00 MM DICKE

profiltec

Farben

Verfügbare Farben ähnlich RAL	Beschichtungsdicke	25 µm				50 µm
	Korrosionsschutz	RC 3				RC 5
	UV-Beständigkeit	RUV 3				RUV 4
	Blechdicke	0,60 mm	0,75 mm	0,88 mm	1,00 mm	0,75 mm
Holzdekor Eiche hell (45 µm)		–	●	–	–	–
1014 Elfenbein		–	●	–	–	–
1015 Hellelfenbein		–	●	–	–	–
1019 Graubeige		–	●	–	–	–
3000 Feuerrot		–	●	–	–	–
3016 Korallenrot		–	●	–	–	–
5003 Saphirblau		–	●	–	–	–
6005 Moosgrün		–	●	–	–	–
6011 Resedagrün		–	●	–	–	–
7016 Anthrazitgrau		●	●	●	●	●
7035 Lichtgrau		–	●	–	–	–
8004 Kupferbraun		–	●	–	–	–
8011 Nussbraun		–	●	–	–	–
8012 Rotbraun		●	●	●	●	–
8014 Sepiabraun		●	–	–	–	–
9001 Cremeweiß		–	●	–	–	–
9002 Grauweiß		●	●	●	●	●
9006 Weißaluminium		●	●	●	●	●
9007 Graualuminium		–	●	–	–	–
9010 Reinweiß		–	●	–	–	–
7016 / 7016 Anthrazitgrau		–	●	–	–	–
9002 / 9002 Grauweiß		–	●	–	–	–
9006 / 9006 Weißaluminium		–	●	–	–	–

Weitere Farben und Beschichtungssysteme auf Anfrage!

Die hier angegebenen Farbtöne (z.B. 9002) sind RAL-ähnlich. Die Farbmuster sind Druckwiedergaben und geben die Farbtöne nur annähernd wieder! Sonderfarben nur ab Mindestabnahmemengen lieferbar. Liefermöglichkeiten und Lieferzeit auf Anfrage. Der Grundwerkstoff ist Stahlblech mit beidseitiger Zinkauflage und anschließender farbiger Kunststoffbeschichtung. Für die Inhalte der Text- oder Bilderläuterungen, der Tabellen oder statischen Werte, insbesondere für die Richtigkeit der Maße, Gewichte und statischen Werte übernehmen wir keine Gewähr.

STAHL TRAPEZPROFIL WAND

PT 35-207 Positiv

0,60 – 1,50 MM DICKE

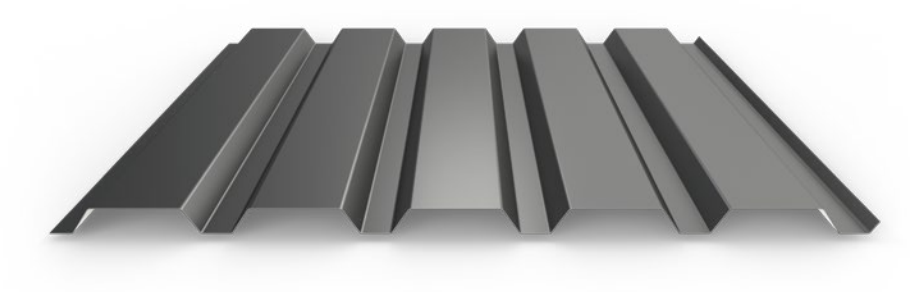

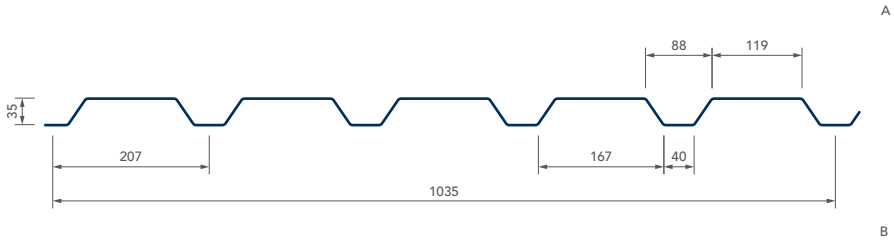

Technische Daten

Blechdicke	mm	0,60	0,75	0,88	1,00	1,25	1,50
Gewicht	kg/m²	6,00	7,25	8,50	9,66	12,10	14,50
Max. Gewicht pro Paket	kg	3.000					
Einlaufbreite	mm	1.250					
Min. Länge pro Tafel	mm	300*					
Max. Länge pro Tafel (Länger auf Anfrage)	mm	18.000					
Obenliegende Seite im Paket	Seite	A					
Schutzfolie optional	Seite	A+B					
Als voll gelochte Ausführung lieferbar (keine Zulassung)		●	●	●	●	●	●
Lichtplatten erhältlich (Materialdicke 1,20–1,50 mm)		●					

* Unter 2.000 mm fallen Kurzlängenzuschläge an

STAHL TRAPEZPROFIL WAND

PT 35-207 Positiv

0,60 – 1,50 MM DICKE

profiltec

Farben

Verfügbare Farben ähnlich RAL	Beschichtungsdicke	25 µm						50 µm
	Korrosionsschutz	RC 3						RC 5
	UV-Beständigkeit	RUV 3						RUV 4
	Blechdicke	0,60 mm	0,75 mm	0,88 mm	1,00 mm	1,25 mm	1,50 mm	0,75 mm
Holzdekor Eiche hell (45 µm)		–	●	–	–	–	–	–
1014 Elfenbein		–	●	–	–	–	–	–
1015 Hellelfenbein		–	●	–	–	–	–	–
1019 Graubeige		–	●	–	–	–	–	–
3000 Feuerrot		–	●	–	–	–	–	–
3016 Korallenrot		–	●	–	–	–	–	–
5003 Saphirblau		–	●	–	–	–	–	–
6005 Moosgrün		–	●	–	–	–	–	–
6011 Resedagrün		–	●	–	–	–	–	–
7016 Anthrazitgrau		●	●	●	●	–	–	●
7035 Lichtgrau		–	●	–	–	–	–	–
8004 Kupferbraun		–	●	–	–	–	–	–
8011 Nussbraun		–	●	–	–	–	–	–
8012 Rotbraun		●	●	●	●	–	–	●
8014 Sepiabraun		●	–	–	–	–	–	–
9001 Cremeweiß		–	●	–	–	–	–	–
9002 Grauweiß		●	●	●	●	●	●	●
9006 Weißaluminium		●	●	●	●	–	–	●
9007 Graualuminium		–	●	–	–	–	–	–
9010 Reinweiß		–	●	–	–	–	–	–
7016 / 7016 Anthrazitgrau		–	●	–	–	–	–	–
9002 / 9002 Grauweiß		–	●	–	–	–	–	–
9006 / 9006 Weißaluminium		–	●	–	●	–	–	–
8012 / 9002 Rotbraun / Grauweiß		–	–	–	–	●	–	–

Weitere Farben und Beschichtungssysteme auf Anfrage!

Die hier angegebenen Farbtöne (z.B. 9002) sind RAL-ähnlich. Die Farbmuster sind Druckwiedergaben und geben die Farbtöne nur annähernd wieder! Sonderfarben nur ab Mindestabnahmemengen lieferbar. Liefermöglichkeiten und Lieferzeit auf Anfrage. Der Grundwerkstoff ist Stahlblech mit beidseitiger Zinkauflage und anschließender farbiger Kunststoffbeschichtung. Für die Inhalte der Text- oder Bilderläuterungen, der Tabellen oder statischen Werte, insbesondere für die Richtigkeit der Maße, Gewichte und statischen Werte übernehmen wir keine Gewähr.

STAHL TRAPEZPROFIL WAND

PT 50-250 Positiv

0,60 – 1,50 MM DICKE

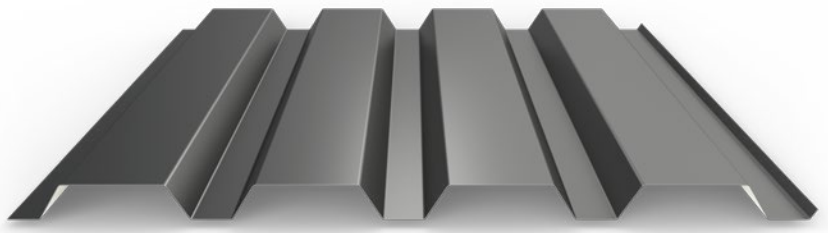

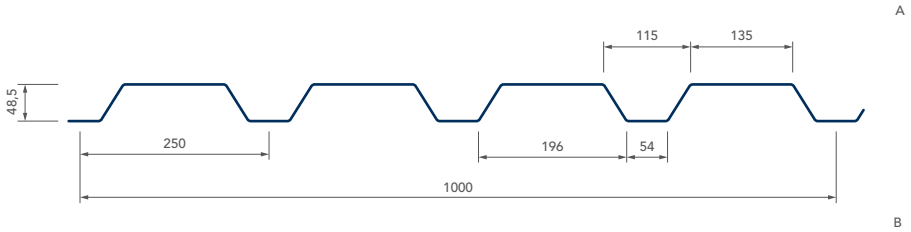

Technische Daten

Blechdicke	mm	0,60	0,75	0,88	1,00	1,25	1,50
Gewicht	kg/m²	6,00	7,25	8,80	10,00	12,50	15,00
Max. Gewicht pro Paket	kg	3.000					
Einlaufbreite	mm	1.250					
Min. Länge pro Tafel	mm	300*					
Max. Länge pro Tafel (Länger auf Anfrage)	mm	18.000					
Obenliegende Seite im Paket	Seite	A					
Schutzfolie optional	Seite	A+B					
Als voll gelochte Ausführung lieferbar (keine Zulassung)		●	●	●	●	●	●
Lichtplatten erhältlich (Materialdicke 1,20–1,50 mm)		●					

* Unter 2.000 mm fallen Kurzlängenzuschläge an

STAHL TRAPEZPROFIL WAND

PT 50-250 Positiv

0,60 – 1,50 MM DICKE

profiltec

Farben

Verfügbare Farben ähnlich RAL	Beschichtungsdicke	25 µm						50 µm
	Korrosionsschutz	RC 3						RC 5
	UV-Beständigkeit	RUV 3						RUV 4
	Blechdicke	0,60 mm	0,75 mm	0,88 mm	1,00 mm	1,25 mm	1,50 mm	0,75 mm
Holzdekor Eiche hell (45 µm)		–	●	–	–	–	–	–
1014 Elfenbein		–	●	–	–	–	–	–
1015 Hellelfenbein		–	●	–	–	–	–	–
1019 Graubeige		–	●	–	–	–	–	–
3000 Feuerrot		–	●	–	–	–	–	–
3016 Korallenrot		–	●	–	–	–	–	–
5003 Saphirblau		–	●	–	–	–	–	–
6005 Moosgrün		–	●	–	–	–	–	–
6011 Resedagrün		–	●	–	–	–	–	–
7016 Anthrazitgrau		●	●	●	●	–	–	●
7035 Lichtgrau		–	●	–	–	–	–	–
8004 Kupferbraun		–	●	–	–	–	–	–
8011 Nussbraun		–	●	–	–	–	–	–
8012 Rotbraun		●	●	●	●	–	–	●
8014 Sepiabraun		●	–	–	–	–	–	–
9001 Cremeweiß		–	●	–	–	–	–	–
9002 Grauweiß		●	●	●	●	●	●	●
9006 Weißaluminium		●	●	●	●	–	–	●
9007 Graualuminium		–	●	–	–	–	–	–
9010 Reinweiß		–	●	–	–	–	–	–
7016 / 7016 Anthrazitgrau		–	●	–	–	–	–	–
9002 / 9002 Grauweiß		–	●	–	–	–	–	–
9006 / 9006 Weißaluminium		–	●	–	●	–	–	–
8012 / 9002 Rotbraun / Grauweiß		–	–	–	–	●	–	–

Weitere Farben und Beschichtungssysteme auf Anfrage!

Die hier angegebenen Farbtöne (z.B. 9002) sind RAL-ähnlich. Die Farbmuster sind Druckwiedergaben und geben die Farbtöne nur annähernd wieder! Sonderfarben nur ab Mindestabnahmemengen lieferbar. Liefermöglichkeiten und Lieferzeit auf Anfrage. Der Grundwerkstoff ist Stahlblech mit beidseitiger Zinkauflage und anschließender farbiger Kunststoffbeschichtung. Für die Inhalte der Text- oder Bilderläuterungen, der Tabellen oder statischen Werte, insbesondere für die Richtigkeit der Maße, Gewichte und statischen Werte übernehmen wir keine Gewähr.

Zubehör

Befestiger UK Holz*

Edelstahl-Bohrschraube mit vormontierter Dichtscheibe, auch farbbeschichtet lieferbar

Profil	Schraube	Stk. pro Pkt.
20-125	JT3 2-6,5x50 E16	100/250
30W-207	JT3 2-6,5x50 E16	100/250
35-207	JT3 2-6,5x50 E16	100/250
50-250	JT3 2-6,5x50 E16	100/250

Befestiger UK Stahl (1,5–4 mm)*

Edelstahl-Bohrschraube mit vormontierter Dichtscheibe, auch farbbeschichtet lieferbar

Profil	Schraube	Stk. pro Pkt.
20-125	JT3 6-5,5x25 E16	100/250
30W-207	JT3 6-5,5x25 E16	100/250
35-207	JT3 6-5,5x25 E16	100/250
50-250	JT3 6-5,5x25 E16	100/250

Befestiger UK Stahl (4–10 mm)*

Edelstahl-Bohrschraube mit vormontierter Dichtscheibe, auch farbbeschichtet lieferbar

Profil	Schraube	Stk. pro Pkt.
20-125	JT3 12-5,5x40 E16	100/250
30W-207	JT3 12-5,5x40 E16	100/250
35-207	JT3 12-5,5x40 E16	100/250
50-250	JT3 12-5,5x40 E16	100/250

Längsstoß-/Formteilschraube

Edelstahl-Bohrschraube mit vormontierter Dichtscheibe, auch farbbeschichtet lieferbar

Profil	Schraube	Stk. pro Pkt.
20-125	JT3-2H-Plus 5,5x25 E16	100/500
30W-207		
35-207		
50-250		

* Befestiger Längenermittlung für Befestigung im anliegenden Untergurt

STAHL TRAPEZPROFIL WAND
Zubehör

profiltec

Zahnblech

	Passend zu Profil
Stahl 0,75 mm	
Beschichtung ähnlich RAL, Schichtdicke passend zum Profil	20-125
große/kleine Sicke	30W-207
1-mal gekantet 95°	35-207
gelochte Ausführung möglich	50-250

Zahnblech Alu (vollgelocht)

	Passend zu Profil
Aluminium blank 1,00 mm	
Beschichtung ähnlich RAL, Schichtdicke passend zum Profil	20-125
große/kleine Sicke	30W-207
1-mal gekantet 95°	35-207
vollgelochte Ausführung	50-250

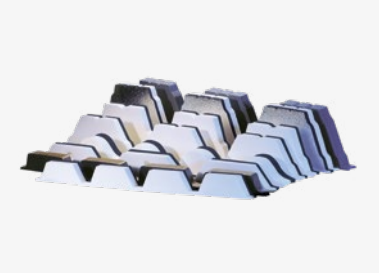

Profilfüllerleiste

	Passend zu Profil
aus Polyethylenschaum	
Stärke 30 mm	20-125
große/kleine Sicke	30W-207
Farbe anthrazit/weiß	35-207
profilierte Seite selbstklebend	50-250

Dichtband

aus PUR-Weichschaumstoff, mit Membranfunktion, dampfdiffusionsoffen, selbstklebend

Bandbreite	Fugenbreite	Länge/Rolle	Einsatzbereich
15 mm	1–4 mm	20 m	Längsstoßdichtband
15 mm	3–9 mm	12 m	Fugendichtband
15 mm	5–12 mm	9,0 m	Fugendichtband
15 mm	6–18 mm	5,6 m	Fugendichtband

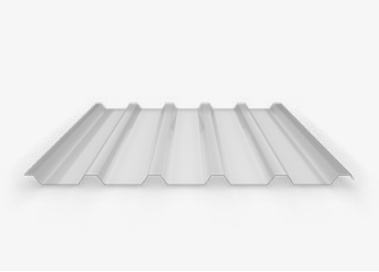

Lichtplatten

	Passend zu Profil
PVC hart 1,20-1,50 mm	
Lagernde Längen 1,50 / 2 / 3 / 4 / 5 / 6 m	20-125
Weitere Längen auf Anfrage	35-207
Vorbohren nötig	50-250

STAHL TRAPEZPROFIL WAND
Kantteile

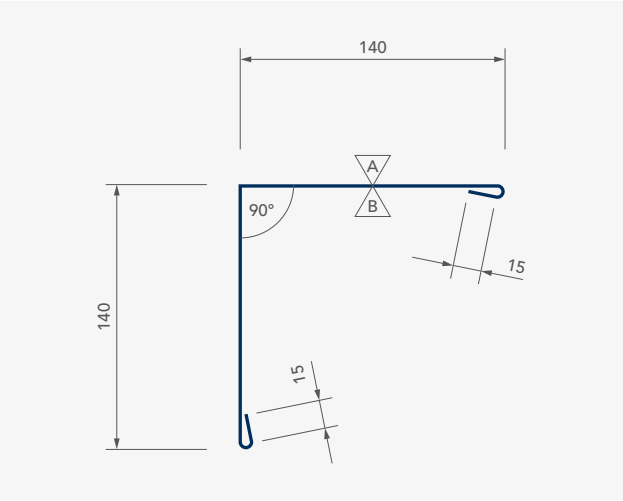

Außenecke

Stahlblech verzinkt 0,75 mm
Beschichtung ähnlich RAL, Schichtdicke passend zum Profil
max. Länge 6 m
Zuschnitt 310 mm

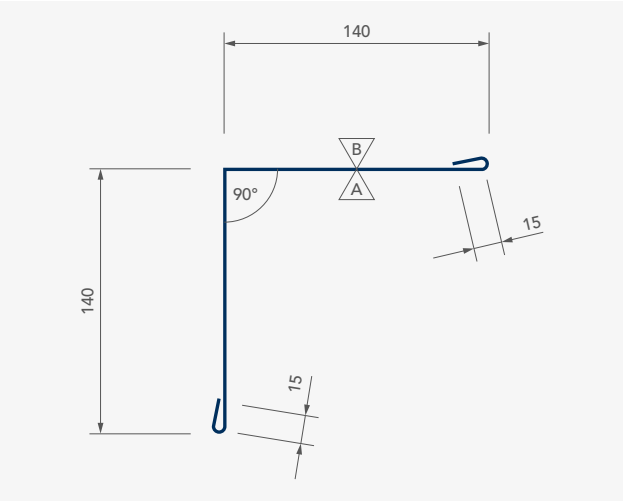

Innenecke

Stahlblech verzinkt 0,75 mm
Beschichtung ähnlich RAL, Schichtdicke passend zum Profil
max. Länge 6 m
Zuschnitt 310 mm

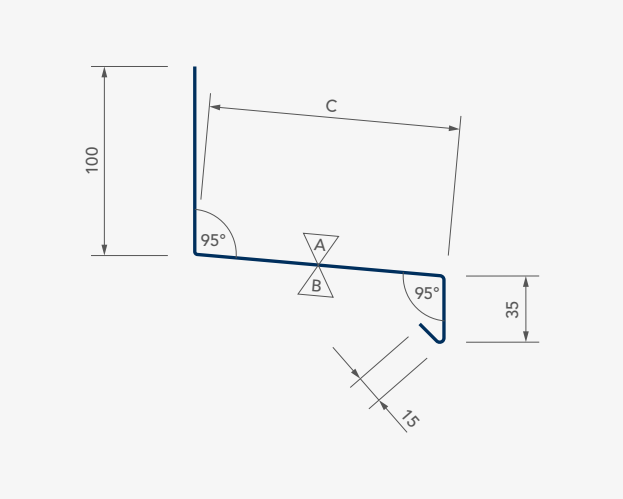

Sockelprofil

Stahlblech verzinkt 0,75 mm
Beschichtung ähnlich RAL, Schichtdicke passend zum Profil
max. Länge 6 m

Profil	Maß C	Zuschnitt
20-125	35	185
30W-207	45	195
35-207	50	200
50-250	65	215

A = Sichtseite B = RSL Wenn nicht anders angegeben, alle Maße in mm!

STAHL TRAPEZPROFIL WAND

Kantteile

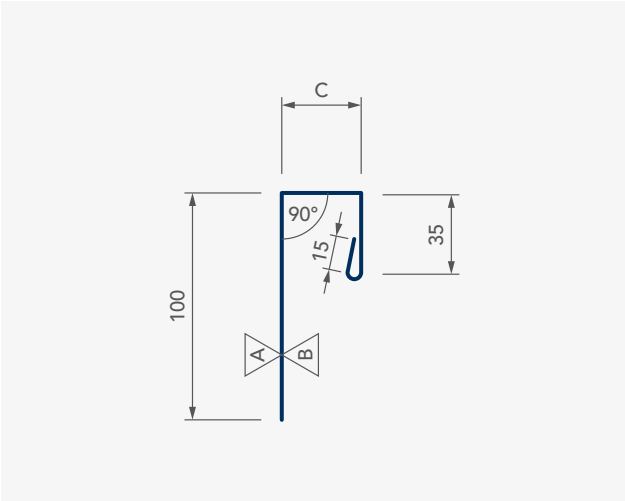

Steckprofil

Stahlblech verzinkt 0,75 mm
Beschichtung ähnlich RAL, Schichtdicke passend zum Profil
max. Länge 6 m

Profil	Maß C	Zuschnitt
20-125	23	173
30W-207	33	183
35-207	38	188
50-250	53	203

STAHL TRAPEZPROFIL

Farbpalette

ÜBERSICHT BESCHICHTUNGSSYSTEME

	PROFIL / BESCHICHTUNG / KORROSIONSSCHUTZ / UV-BESTÄNDIGKEIT / BLECHDICKE													
	20-125		30D-207 / 30W-207					35-207						
	25 µm		25 µm				50 µm	25 µm						50 µm
	RC 3		RC 3				RC 5	RC 3						RC 5
	RUV 3		RUV 3				RUV 4	RUV 3						RUV 4
Verfügbare Farben ähnlich RAL	0,60 mm	0,75 mm	0,60 mm	0,75 mm	0,88 mm	1,00 mm	0,75 mm	0,60 mm	0,75 mm	0,88 mm	1,00 mm	1,25 mm	1,50 mm	0,75 mm
Holzdekor Eiche hell (45 µm)	–	●	–	●	–	–	–	–	●	–	–	–	–	–
1014 Elfenbein	–	●	–	●	–	–	–	–	●	–	–	–	–	–
1015 Hellelfenbein	–	●	–	●	–	–	–	–	●	–	–	–	–	–
1019 Graubeige	–	●	–	●	–	–	–	–	●	–	–	–	–	–
3000 Feuerrot	–	–	–	●	–	–	–	–	●	–	–	–	–	–
3016 Korallenrot	–	–	–	●	–	–	–	–	●	–	–	–	–	–
5003 Saphirblau	–	–	–	●	–	–	–	–	●	–	–	–	–	–
6005 Moosgrün	–	●	–	●	–	–	–	–	●	–	–	–	–	–
6011 Resedagrün	–	●	–	●	–	–	–	–	●	–	–	–	–	–
7016 Anthrazitgrau	●	●	●	●	●	●	●	●	●	●	●	–	–	●
7035 Lichtgrau	●	●	–	●	–	–	–	–	●	–	–	–	–	–
8004 Kupferbraun	–	–	–	●	–	–	–	–	●	–	–	–	–	–
8011 Nussbraun	–	●	–	●	–	–	–	–	●	–	–	–	–	–
8012 Rotbraun	●	–	●	●	●	●	–	●	●	●	●	–	–	●
8014 Sepiabraun	–	–	●	–	–	–	–	●	–	–	–	–	–	–
9001 Cremeweiß	–	●	–	●	–	–	–	–	●	–	–	–	–	–
9002 Grauweiß	●	●	●	●	●	●	●	●	●	●	●	●	●	●
9006 Weißaluminium	●	●	●	●	●	●	●	●	●	●	●	–	–	●
9007 Graualuminium	–	●	–	●	–	–	–	–	●	–	–	–	–	–
9010 Reinweiß	–	●	–	●	–	–	–	–	●	–	–	–	–	–
7016 / 7016	–	–	–	●	–	–	–	–	●	–	–	–	–	–
9002 / 9002	–	–	–	●	–	–	–	–	●	–	–	–	–	–
9006 / 9006	–	–	–	●	–	–	–	–	●	–	●	–	–	–
8012 / 9002	–	–	–	–	–	–	–	–	–	–	–	●	–	–

STAHL TRAPEZPROFIL

Farbpalette

ÜBERSICHT BESCHICHTUNGSSYSTEME

	PROFIL / BESCHICHTUNG / KORROSIONSSCHUTZ / UV-BESTÄNDIGKEIT / BLECHDICKE											
	45-333					50-250						
	25 µm				50 µm	25 µm						50 µm
	RC 3				RC 5	RC 3						RC 5
	RUV 3				RUV 4	RUV 3						RUV 4
Verfügbare Farben ähnlich RAL	0,60 mm	0,75 mm	0,88 mm	1,00 mm	0,75 mm	0,60 mm	0,75 mm	0,88 mm	1,00 mm	1,25 mm	1,50 mm	0,75 mm
Holzdekor Eiche hell (45 µm)	–	●	–	–	–	–	●	–	–	–	–	–
1014 Elfenbein	–	●	–	–	–	–	●	–	–	–	–	–
1015 Hellelfenbein	–	●	–	–	–	–	●	–	–	–	–	–
1019 Graubeige	–	●	–	–	–	–	●	–	–	–	–	–
3000 Feuerrot	–	●	–	–	–	–	●	–	–	–	–	–
3016 Korallenrot	–	●	–	–	–	–	●	–	–	–	–	–
5003 Saphirblau	–	●	–	–	–	–	●	–	–	–	–	–
6005 Moosgrün	–	●	–	–	–	–	●	–	–	–	–	–
6011 Resedagrün	–	●	–	–	–	–	●	–	–	–	–	–
7016 Anthrazitgrau	●	●	●	●	●	●	●	●	●	–	–	●
7035 Lichtgrau	–	●	–	–	–	–	●	–	–	–	–	–
8004 Kupferbraun	–	●	–	–	–	–	●	–	–	–	–	–
8011 Nussbraun	–	●	–	–	–	–	●	–	–	–	–	–
8012 Rotbraun	●	●	●	●	●	●	●	●	●	–	–	●
8014 Sepiabraun	–	–	–	–	–	●	–	–	–	–	–	–
9001 Cremeweiß	–	●	–	–	–	–	●	–	–	–	–	–
9002 Grauweiß	●	●	●	●	●	●	●	●	●	●	●	●
9006 Weißaluminium	●	●	●	●	●	●	●	●	●	–	–	●
9007 Graualuminium	–	●	–	–	–	–	●	–	–	–	–	–
9010 Reinweiß	–	●	–	–	–	–	●	–	–	–	–	–
7016 / 7016	–	●	–	–	–	–	●	–	–	–	–	–
9002 / 9002	–	●	–	–	–	–	●	–	–	–	–	–
9006 / 9006	–	●	–	–	–	–	●	–	●	–	–	–
8012 / 9002	–	–	–	●	–	–	–	–	–	●	–	–

SANDWICHPANEELE

DACH
ROMA

SANDWICHELEMENT DACH
PIR-Paneel Typ D

profiltec

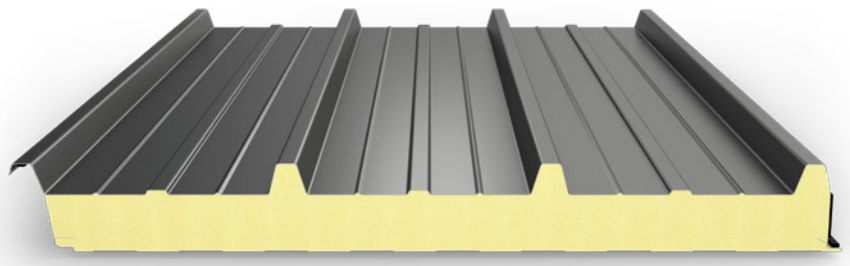

Abb. Standardprofilierung: Trapezprofiliert (außen) / Liniert (innen). Optionale Profilierungen siehe nebenstehend.

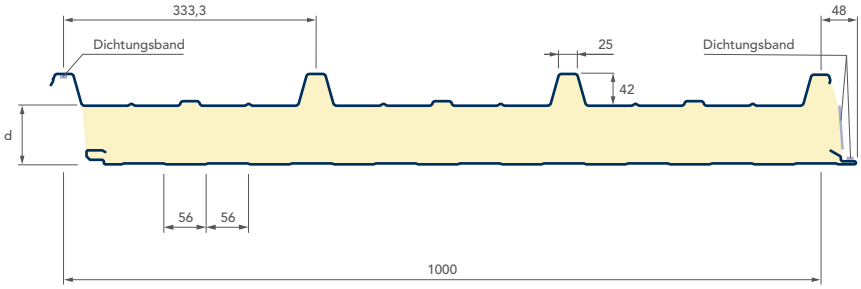

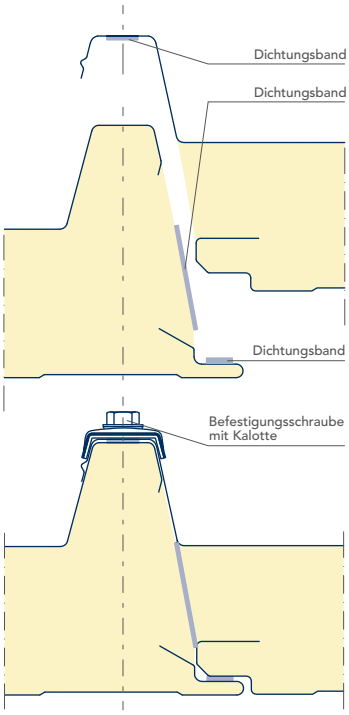

- Dreifach-Dichtsystem
- große Spannweiten durch optimale Profilgebung
- kombinierbar mit MiWo-Paneelen ohne zusätzliche Anpassarbeiten

Hersteller: ROMA DÄMM-SYSTEME

Technische Daten

Kerndicke d (+ Sicke 42 mm)	mm	40	60	80	100	120
Dämmkern	Typ	PIR-Hartschaum				
Paneelgewicht	kg/m²	11,9	12,7	13,5	14,3	15,1
U-Wert* (nach EN14509)	W/(m²K)	0,542	0,363	0,273	0,219	0,183
max. Anzahl je Paket	Stk.	18	14	12	10	8
Standardblechstärke Außen	mm	0,60 Standard – Auf Anfrage 0,50 / 0,75				
Standardblechstärke Innen	mm	0,50 Standard – Auf Anfrage 0,40 / 0,60 / 0,75				
max. Paketgewicht	kg	2.500				
max. Herstellungslänge	mm	22.000				
min. Herstellungslänge	mm	300**				
Baubreite	mm	1.000				
Ausklinkung	mm	60 – 300				
Schalldämmung	Rw dB	ca. 26				
Brandverhalten	Kl.	B-s2, d0				
Toleranzen		Fertigungstoleranzen nach EN 14509				

* U-Wert nach DIN EN14509 unter Berücksichtigung der Fugenverluste ** Unter 2.000 mm fallen Kurzlängenzuschläge an

SANDWICHELEMENT DACH

PIR-Paneel Typ D

profiltec

Oberflächenprofilierung

Verfügbare Linierungen	Standard		Optional	
	Außen	Innen	Außen	Innen
Trapezprofiliert (333,3 mm)	●	–	–	–
Liniert (58 mm)	–	●	–	–
Eben	–	–	–	●

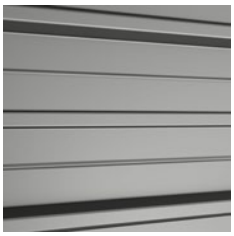

Trapezprofiliert

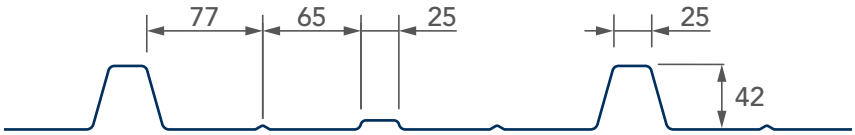

Liniert

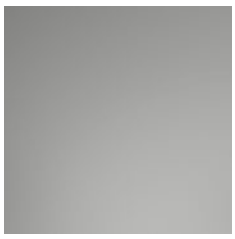

Eben

Für die Inhalte der Text- oder Bilderläuterungen, der Tabellen oder statischen Werte, insbesondere für die Richtigkeit der Maße, Gewichte und statischen Werte übernehmen wir keine Gewähr.

Kombinationsmöglichkeit PIR-/MiWo-Paneele:
Die Kombination von PIR-Paneelen zu MiWo-Paneelen ist über den Längsstoß möglich; eine Kombination zwischen PIR/MiWo im Querstoß ist dagegen nicht umsetzbar.

SANDWICHELEMENT DACH
PIR-Paneel Typ RD

profiltec

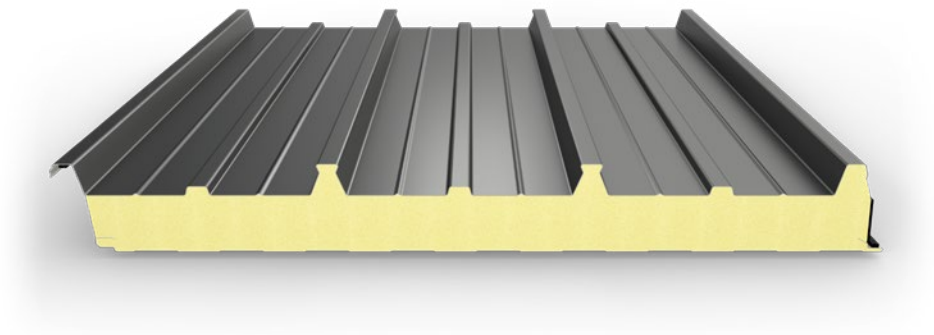

Abb. Standardprofilierung: Trapezprofiliert (außen) / Liniert (innen). Optionale Profilierungen siehe nebenstehend.

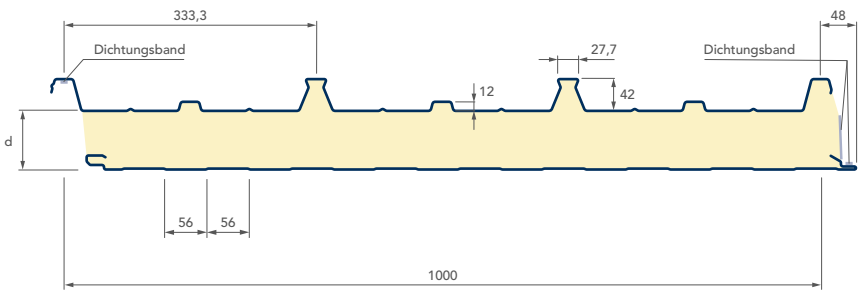

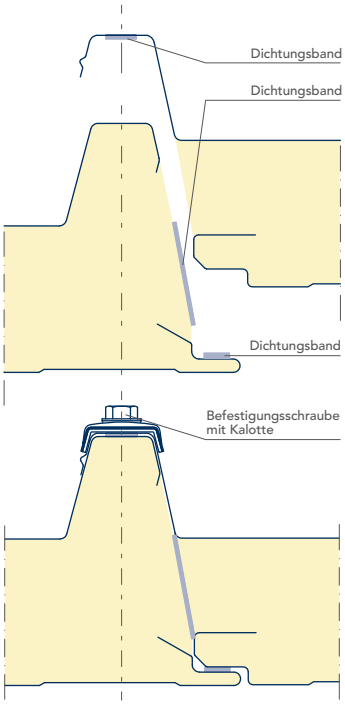

- Zulassung als PV-Dach
- innovatives Klemmsystem für PV-Befestigung
- Dreifach-Dichtsystem

Hersteller:
ROMA
DÄMM-SYSTEME

Technische Daten

Kerndicke d (+ Sicke 42 mm)	mm	40	60	80	100	120	140	170
Dämmkern	Typ	PIR-Hartschaum						
Paneelgewicht	kg/m²	11,90	12,70	13,50	14,30	15,10	15,90	17,40
U-Wert* (nach EN14509)	W/(m²K)	0,542	0,363	0,273	0,219	0,183	0,157	0,129
max. Anzahl je Paket	Stk.	18	13	11	9	8	7	7
Standardblechstärke Außen	mm	0,60 Standard – Auf Anfrage 0,50 / 0,75						
Standardblechstärke Innen	mm	0,50 Standard – Auf Anfrage 0,40 / 0,60 / 0,75						
max. Paketgewicht	kg	2.000						
max. Herstellungslänge	mm	25.000						
min. Herstellungslänge	mm	300**						
Baubreite	mm	1.000						
Ausklinkung	mm	60 – 300						
Schalldämmung	Rw dB	ca. 26						
Brandverhalten	Kl.	B-s2, d0						
Toleranzen		Fertigungstoleranzen nach EN 14509						

* U-Wert nach DIN EN14509 unter Berücksichtigung der Fugenverluste ** Unter 2.000 mm fallen Kurzlängenzuschläge an

SANDWICHELEMENT DACH

PIR-Paneel Typ RD

profiltec

Oberflächenprofilierung

Verfügbare Linierungen	Standard		Optional	
	Außen	Innen	Außen	Innen
Trapezprofiliert (333,3 mm)	●	–	–	–
Liniert (58 mm)	–	●	–	–
Eben	–	–	–	●

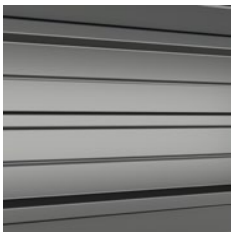

Trapezprofiliert

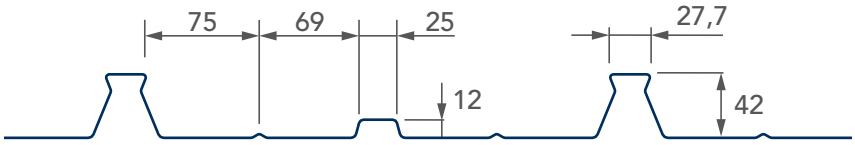

Liniert

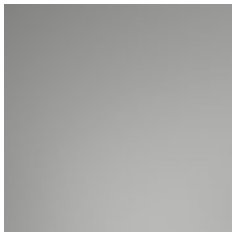

Eben

Für die Inhalte der Text- oder Bilderläuterungen, der Tabellen oder statischen Werte, insbesondere für die Richtigkeit der Maße, Gewichte und statischen Werte übernehmen wir keine Gewähr.

Kombinationsmöglichkeit PIR-/MiWo-Paneele:
Die Kombination von PIR-Paneelen zu MiWo-Paneelen ist über den Längsstoß möglich; eine Kombination zwischen PIR/MiWo im Querstoß ist dagegen nicht umsetzbar.

SANDWICHELEMENT DACH

MiWo-Paneel Typ FD

profiltec

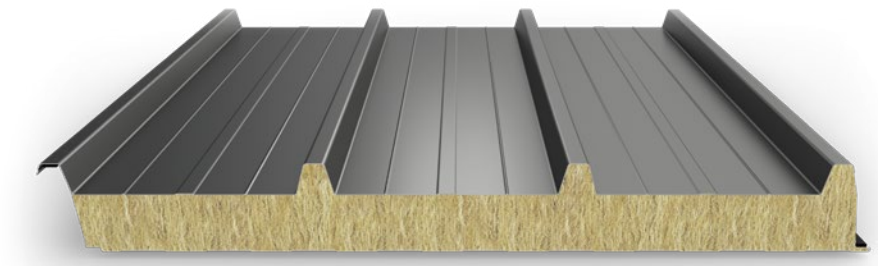

Abb. Standardprofilierung: Trapezprofiliert (außen) / Liniert (innen). Optionale Profilierungen siehe nebenstehend.

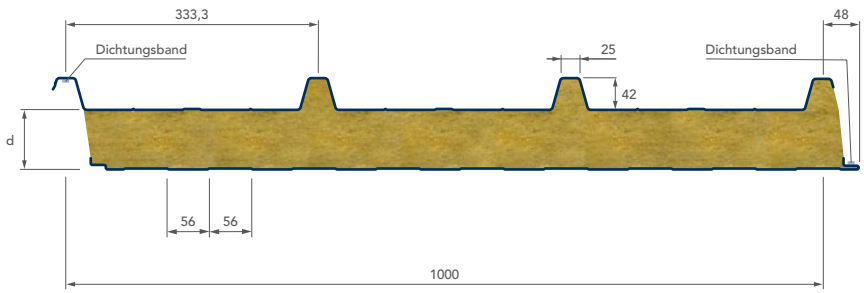

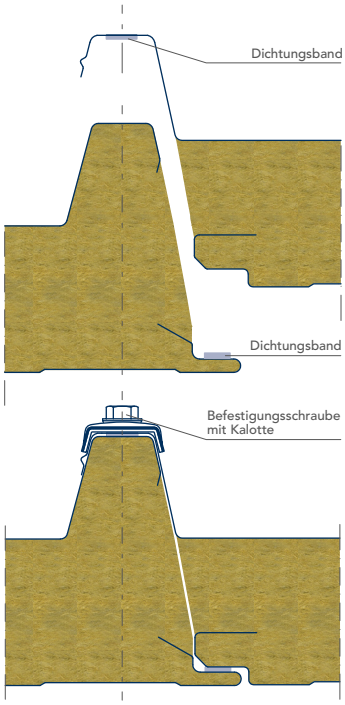

- gute Schalldämmwerte
- große Spannweiten durch 120 kg/m³ Raumgewicht des Dämmkerns
- kombinierbar mit PIR-Paneelen ohne zusätzliche Anpassarbeiten

Hersteller: ROMA DÄMM-SYSTEME

Technische Daten

Kerndicke d (+ Sicke 42 mm)	mm	60	80	100	120	140	150	170	200	240
Dämmkern	Typ	Mineralfaser								
Raumgewicht	kg/m³	120								
Paneelgewicht	kg/m²	18,3	20,7	23,1	25,5	27,9	28,6	31,5	35,1	39,9
U-Wert* (nach EN14509)	W/(m²K)	0,699	0,534	0,432	0,363	0,313	0,292	0,259	0,221	0,185
max. Anzahl je Paket	Stk.	18	14	11	9	8	8	7	6	5
Standardblechstärke Außen	mm	0,60 Standard – Auf Anfrage 0,50 / 0,75								
Standardblechstärke Innen	mm	0,50 Standard – Auf Anfrage 0,60 / 0,75								
max. Paketgewicht	kg	2.500								
max. Herstellungslänge	mm	15.000								
min. Herstellungslänge	mm	300**								
Baubreite	mm	1.000								
Ausklinkung	mm	60 – 300 (Typ R oder Typ L)								
Schalldämmung	Rw dB	ca. 32								
Brandverhalten	Kl.	A2-s1, d0								
Toleranzen		Fertigungstoleranzen nach EN 14509								

* U-Wert nach DIN EN14509 unter Berücksichtigung der Fugenverluste ** Unter 2.000 mm fallen Kurzlängenzuschläge an

SANDWICHELEMENT DACH

MiWo-Paneel Typ FD

profiltec

Oberflächenprofilierung

Verfügbare Linierungen	Standard		Optional	
	Außen	Innen	Außen	Innen
Trapezprofiliert (333,3 mm)	●	–	–	–
Liniert (56 mm)	–	●	–	–
Eben	–	–	–	●

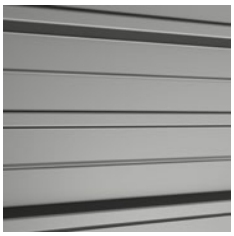

Trapezprofiliert

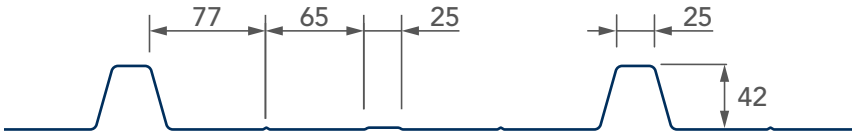

Liniert

Eben

Für die Inhalte der Text- oder Bilderläuterungen, der Tabellen oder statischen Werte, insbesondere für die Richtigkeit der Maße, Gewichte und statischen Werte übernehmen wir keine Gewähr.

Kombinationsmöglichkeit PIR-/MiWo-Paneele:
Die Kombination von PIR-Paneelen zu MiWo-Paneelen ist über den Längsstoß möglich; eine Kombination zwischen PIR/MiWo im Querstoß ist dagegen nicht umsetzbar.

SANDWICHELEMENT DACH

Farbpalette

ÜBERSICHT BESCHICHTUNGSSYSTEME

profiltec

ROMA DÄMM-SYSTEME

Verfügbare Farben ähnlich RAL	Anwendung	Dach**				
	Dämmkern	PIR / MiWo				
	Beschichtungsdicke	15 µm	25 µm	35 µm	50 µm	150 µm
	Korrosionsschutz	RC 1	RC 3	RC 3	RC 5	RC 5
	UV-Beständigkeit	RUV 1	RUV 3	RUV 3	RUV 4	–
1015 Hellelfenbein	außen	–	●	–	–	–
	innen	–	–	–	–	–
1023 Verkehrsgelb	außen	–	●	–	–	–
	innen	–	–	–	–	–
2001 Rotorange	außen	–	●	–	–	–
	innen	–	–	–	–	–
3000 Feuerrot	außen	–	●	–	–	–
	innen	–	–	–	–	–
3009 Oxidrot	außen	–	●	–	●	–
	innen	–	–	–	–	–
5010 Enzianblau	außen	–	●	–	–	–
	innen	–	–	–	–	–
6005 Moosgrün	außen	–	●	–	–	–
	innen	–	–	–	–	–
6011 Resedagrün	außen	–	●	–	–	–
	innen	–	–	–	–	–
7016 Anthrazitgrau	außen	–	●	–	●	–
	innen	–	–	–	–	–
7032 Kieselgrau	außen	–	●	–	–	–
	innen	–	–	–	–	–
7035 Lichtgrau	außen	–	●	–	●	–
	innen	–	–	–	–	–
7042 Verkehrsgrau	außen	–	●	–	–	–
	innen	–	–	–	–	–
8004 Kupferbraun	außen	–	●	–	–	–
	innen	–	–	–	–	–
8011 Nussbraun	außen	–	●	–	–	–
	innen	–	–	–	–	–
8012 Rotbraun	außen	–	●	–	–	–
	innen	–	–	–	–	–
8014 Sepiabraun	außen	–	●	–	–	–
	innen	–	–	–	–	–
9002 Grauweiß	außen	–	●	–	●	–
	innen	●	●	–	●	–
9006 Weißaluminium	außen	–	●	–	–	–
	innen	–	●	–	–	–
9007 Graualuminium	außen	–	●	–	–	–
	innen	–	–	–	–	–
9010 Reinweiß	außen	–	●	–	●	–
	innen	–	●	–	–	●

SANDWICHELEMENT DACH

Farbpalette

ÜBERSICHT BESCHICHTUNGSSYSTEME

profiltec

ROMA DÄMM-SYSTEME

Verfügbare Beschichtungen	Anwendung	Dach				
	Dämmkern	PIR / MiWo				
	Beschichtungsdicke	15 µm	25 µm	35 µm	50 µm	150 µm
	Korrosionsschutz	RC 1	RC 3	RC 3	RC 5	RC 5
	UV-Beständigkeit	RUV 1	RUV 3	RUV 3	RUV 4	–
Stratos (hellgrau metallic)	außen	–	–	–	●	–
	innen	–	–	–	–	–
Mesos (mittelgrau metallic)	außen	–	–	–	●	–
	innen	–	–	–	–	–
Ionos (dunkelgrau metallic)	außen	–	–	–	●	–
	innen	–	–	–	–	–
Golden Oak (Holzoptik)	außen	–	–	●*	–	–
	innen	–	–	●*	–	–
Dark Zebrano (Holzoptik)	außen	–	–	●*	–	–
	innen	–	–	●*	–	–
Edelstahl blank	außen	●*				
	innen	●*				
Edelstahl geschliffen	außen	●*				
	innen	●*				
Alu-Zink	außen	●				
	innen	–				

● Standardfarbe in 25 µm / unter 100 m² ohne Mehrpreis * auf Anfrage * *Typ RD außen nur in 50 µm ROMAplus

Weitere Farben und Beschichtungssysteme auf Anfrage!

Die hier angegebenen Farbtöne (z.B. 9002) sind RAL-ähnlich. Die Farbmuster sind Druckwiedergaben und geben die Farbtöne nur annähernd wieder! Sonderfarben nur ab Mindestabnahmemengen lieferbar. Liefermöglichkeiten und Lieferzeit auf Anfrage. Der Grundwerkstoff ist Stahlblech mit beidseitiger Zinkauflage und anschließender farbiger Kunststoffbeschichtung. Für die Inhalte der Text- oder Bilderläuterungen, der Tabellen oder statischen Werte, insbesondere für die Richtigkeit der Maße, Gewichte und statischen Werte übernehmen wir keine Gewähr.

SANDWICHELEMENT DACH
Zubehör

profiltec

Befestiger UK Holz (spanlos)*

Edelstahl-Bohrschraube mit vormontierter Dichtscheibe, auch farbbeschichtet lieferbar

Kerndicke (in mm)	Schraube	Stk. pro Pkt.
30–40	JF3-Plus 6,8x140 E16	100
60	JF3-Plus 6,8x160 E16	100
80	JF3-Plus 6,8x180 E16	100
100	JF3-Plus 6,8x200 E16	100
120	JF3-Plus 6,8x220 E16	100
140–150	JF3-Plus 6,8x240 E16	100

Befestiger UK Stahl (1,5–4 mm)*

Edelstahl-Bohrschraube mit vormontierter Dichtscheibe, auch farbbeschichtet lieferbar

Kerndicke (in mm)	Schraube	Stk. pro Pkt.
30–40	JT3 6-5,5x110 E16	100
60	JT3 6-5,5x130 E16	100
80	JT3 6-5,5x150 E16	100
100	JT3 6-5,5x170 E16	100
120–150	JT3 6-5,5x190 E16	100

Befestiger UK Stahl (4–12 mm)*

Edelstahl-Bohrschraube mit vormontierter Dichtscheibe, auch farbbeschichtet lieferbar

Kerndicke (in mm)	Schraube	Stk. pro Pkt.
30–40	JT3 12-5,5x118 E16	100
60	JT3 12-5,5x138 E16	100
80	JT3 12-5,5x158 E16	100
100	JT3 12-5,5x178 E16	100
120–150	JT3 12-5,5x198 E16	100

Kalotte Obergurtbefestigung

Aluminium blank / Beschichtung ähnlich RAL

Kerndicke (in mm)	Kalotte	Stk. pro Pkt.
30–150	Typ 26-15	100/500

* Befestiger Längenermittlung für Befestigung im Obergurt

Zubehör

profiltec

Längsstoß-/Formteilschraube

Edelstahl-Bohrschraube mit vormontierter Dichtscheibe, auch farbbeschichtet lieferbar

Kerndicke (in mm)	Schraube	Stk. pro Pkt.
30 – 150	JT3-2H-Plus 5,5x25 E16	100/500

Zahnblech

Stahl 0,6 mm
Beschichtung ähnlich RAL, Schichtdicke passend zum Profil
große Sicke
1-mal gekantet 95°
gelochte Ausführung möglich

Passend zu Kerndicke
30-150 mm

Profilfüllerleiste

aus Polyethylenschaum
Stärke 30 mm
große Sicke
Farbe anthrazit/weiß
profilierte Seite selbstklebend

Passend zu Kerndicke
30-150 mm

Dichtband

aus PUR-Weichschaumstoff, mit Membranfunktion, dampfdiffusionsoffen, selbstklebend

Bandbreite	Fugenbreite	Länge/Rolle	Einsatzbereich
15 mm	1–4 mm	20 m	Längsstoßdichtband
15 mm	3–9 mm	12 m	Fugendichtband
15 mm	5–12 mm	9,0 m	Fugendichtband
15 mm	6–18 mm	5,6 m	Fugendichtband

SANDWICHELEMENT DACH
Zubehör

profiltec

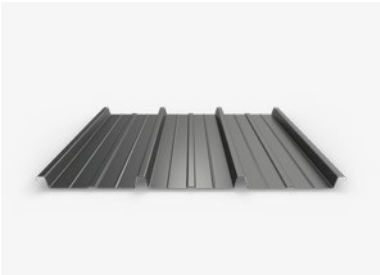

Trapezprofil-Oberschale für ROMA-Dach-Paneele

Stahl 0,6 mm / 0,75 mm
Beschichtung ähnlich RAL, Schichtdicke passend zum Profil
max. Länge 10 m
Passend zu ROMA Sandwich-Paneel PIR (nur Typ D) / MiWo
Ohne Prüfbescheid

Dachrinnenhalter

Stahlblech verzinkt 5 mm
Oberfläche blank oder beschichtet (in fünf Farben erhältlich)
passend zu Sandwich Kerndicke: 40 – 140 mm (nicht für Typ RD)
für Dachrinnen-Nenngröße: 333 / 400
einsetzbar bei einer Dachneigung von 5° bis 15°
inkl. Obergurthalter mit Dichtung und Edelstahl-Bohrschrauben

Laubschutz für Dachrinneneinsatz

Aluminiumblech 0,5 mm mit Lochperforation
Oberfläche blank oder anodisiert
inkl. Haltern und Klammern

Dachrinnen-Nenngröße	Länge
280 / 333 / 400	2 m

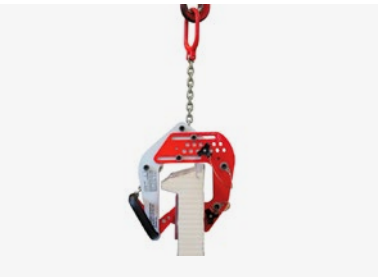

Verlegeklammern

Anschlagrichtung horizontal/vertikal
Klemmbereich 30–120 mm oder 120–240 mm
Funktionsweise Kraftschluß
Zulässige Nutzlast 250 kg
Zum Kauf oder Verleih (soweit verfügbar)

Hinweis: Es sind mindestens 2 Stück je nach Länge erforderlich!

SANDWICHELEMENT DACH
Zubehör

profiltec

Ein abgestimmes System – das Zubehör für das Dachpaneel Typ RD

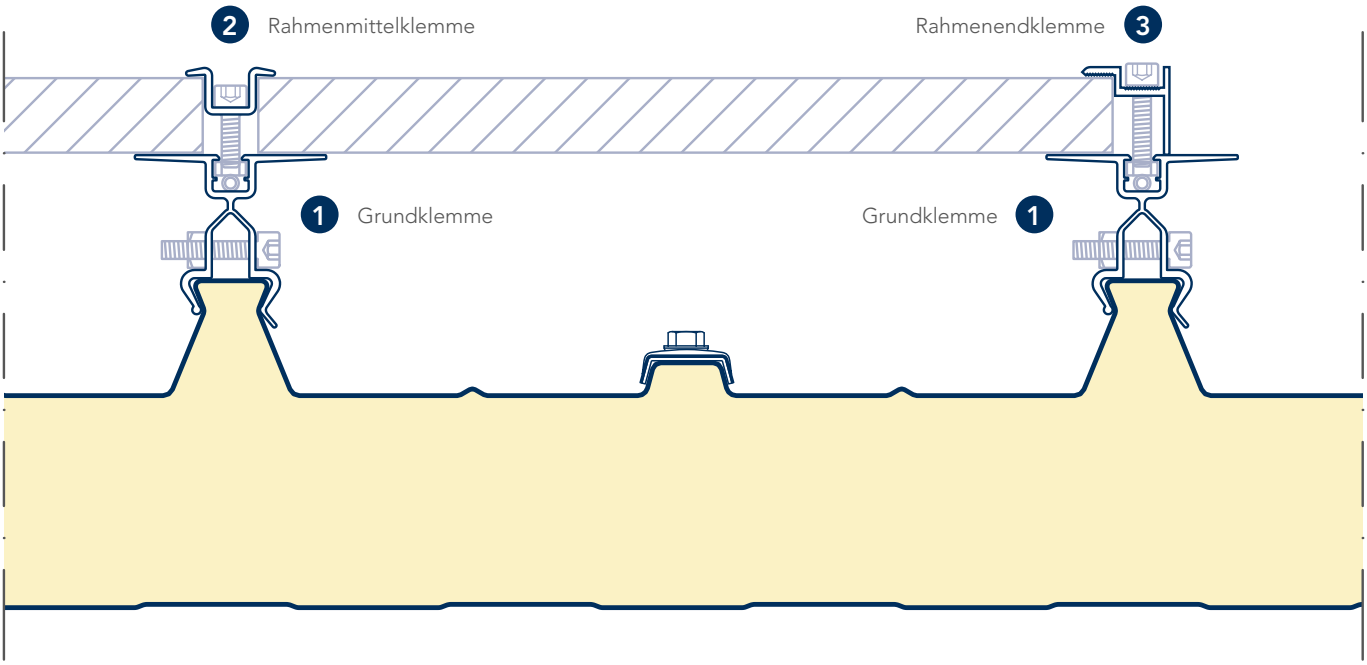

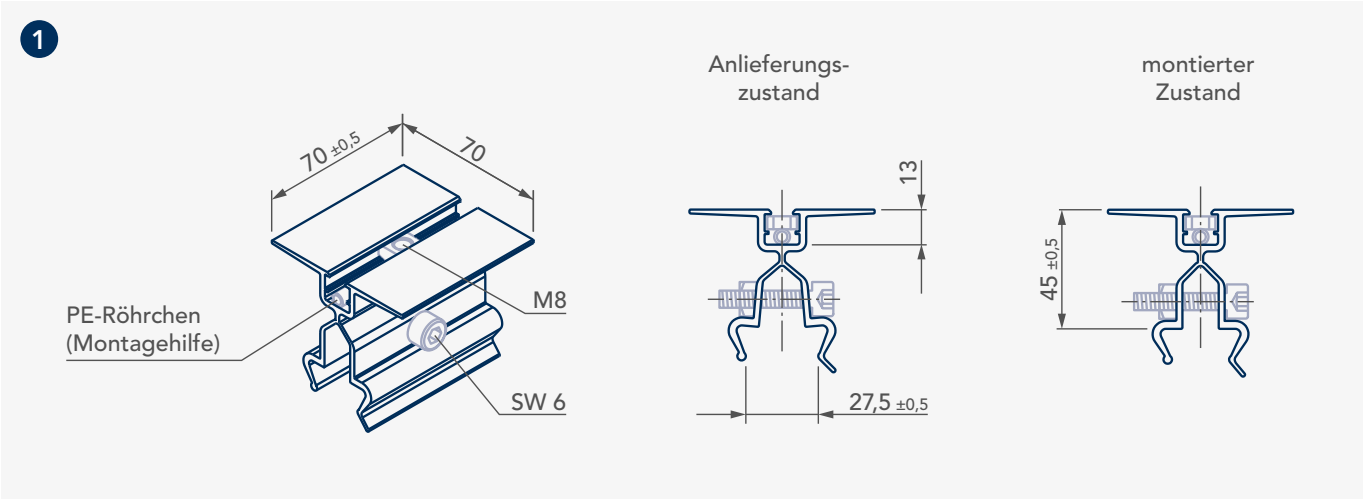

Grundklemme

Zur Befestigung von PV-Modulen oder Profilen auf dem Paneel Typ RD.
Bestehend aus Aluklemme, Schraube V2A und einer eingelegten Vierkantmutter M8.
Schwarz eloxiert auf Anfrage.

Auflagefläche (in mm)	Bezeichnung
70x70	GK

2

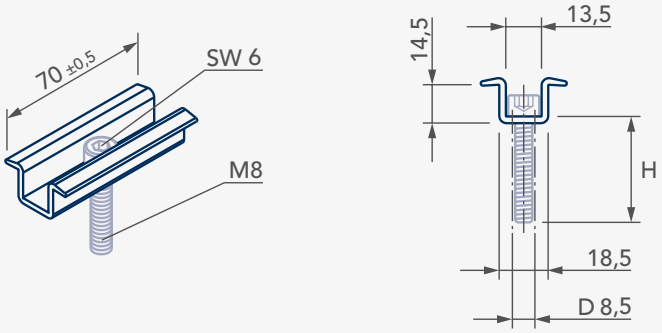

Rahmenmittelklemme mit Schraube

Edelstahl-Bohrschraube mit vormontierter Dichtscheibe, auch farbbeschichtet lieferbar

Schraubenlänge (in mm)	Bezeichnung	Rahmenhöhe (in mm)
30	RMKS30	28-33
35	RMKS35	34-37
40	RMKS40	38-42

3

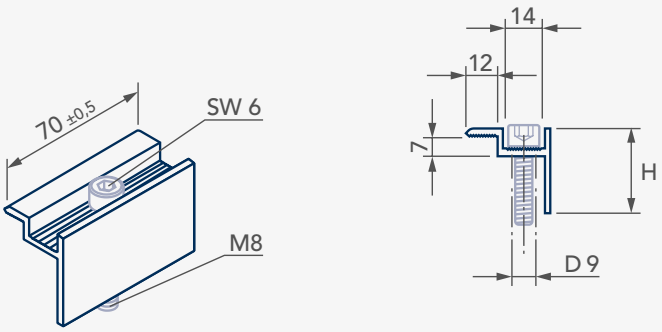

Rahmenendklemme mit Schraube

Zur Befestigung von gerahmten Modulen auf Grundklemmen oder auf dem Aufständerunsprofil. Bestehend aus Endklemme Alu mit Schraube V2A. Schwarz eloxiert auf Anfrage.

Schraubenlänge (in mm)	Bezeichnung	Rahmenhöhe (in mm)
30	EKS30	30-31
32	EKS32	32-33
35	EKS35	35
40	EKS40	40-41
42	EKS42	42-43

SANDWICHELEMENT DACH
Kantteile

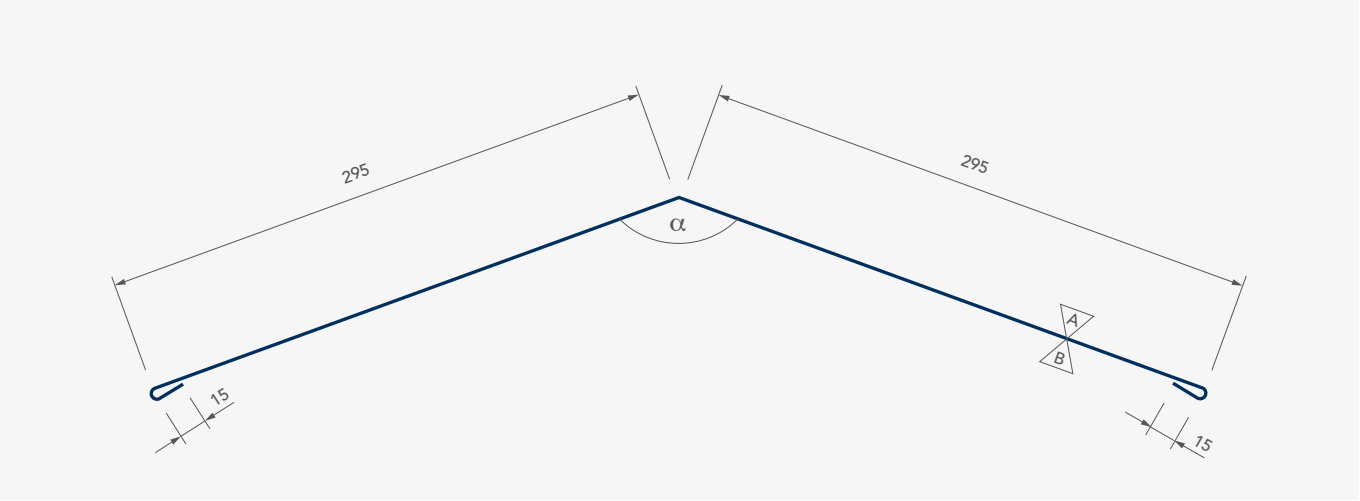

Außenfirst

Stahlblech verzinkt 0,75 mm
Beschichtung ähnlich RAL, Schichtdicke passend zum Profil
max. Länge 6 m
Zuschnitt 620 mm
Bitte Dachneigung oder Winkel α angeben!

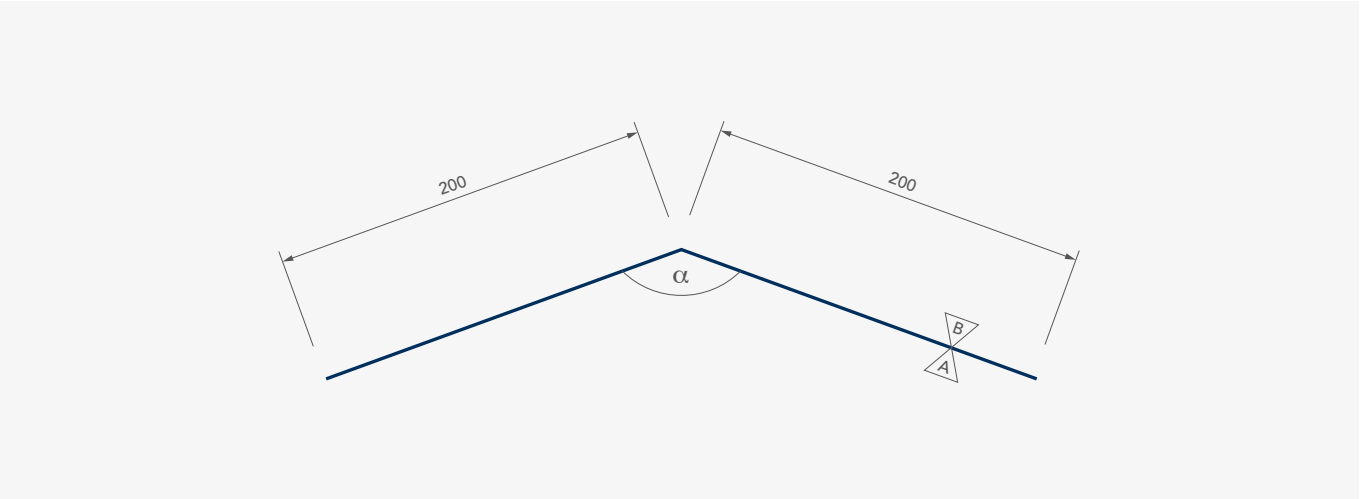

Innenfirst

Stahlblech verzinkt 0,75 mm
Beschichtung ähnlich RAL, Schichtdicke passend zum Profil
max. Länge 6 m
Zuschnitt 400 mm
Bitte Dachneigung oder Winkel α angeben!

A = Sichtseite B = RSL Wenn nicht anders angegeben, alle Maße in mm!

Kantteile

profiltec

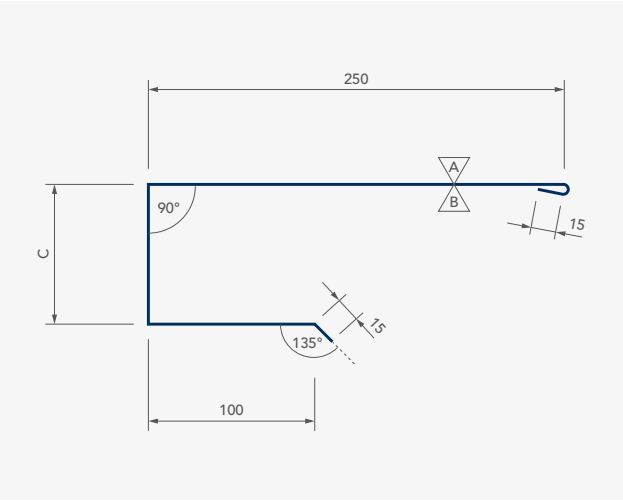

Pultfirst zum Stecken

Stahlblech verzinkt 0,75 mm
Beschichtung ähnlich RAL, Schichtdicke passend zum Profil
max. Länge 4 m / auf Anfrage 6 m
Das Maß C ist ein Innenmaß!

Paneeldicke	Maß C	Zuschnitt
D72	74	454
D82	84	464
D102	104	484
D122	124	504
D142	144	524
D162	164	544
D182	184	564
D212	214	594

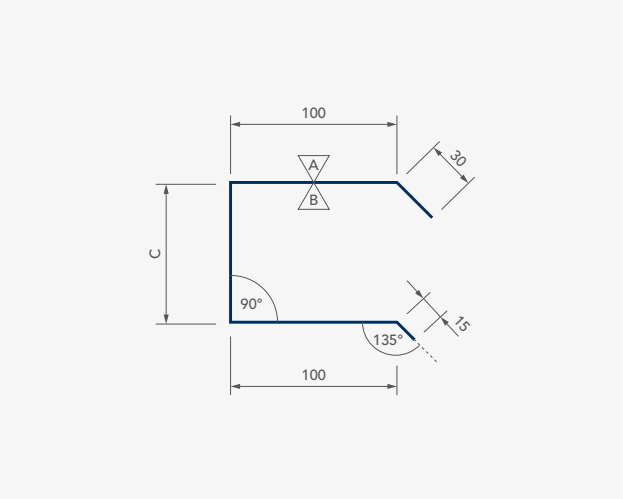

Ortgang zum Stecken

Stahlblech verzinkt 0,75 mm
Beschichtung ähnlich RAL, Schichtdicke passend zum Profil
max. Länge 4 m / max. Länge 6 m
Das Maß C ist ein Innenmaß!

Paneeldicke	Maß C	Zuschnitt
D72	74	319
D82	84	329
D102	104	349
D122	124	369
D142	144	389
D162	164	409
D182	184	429
D212	214	564

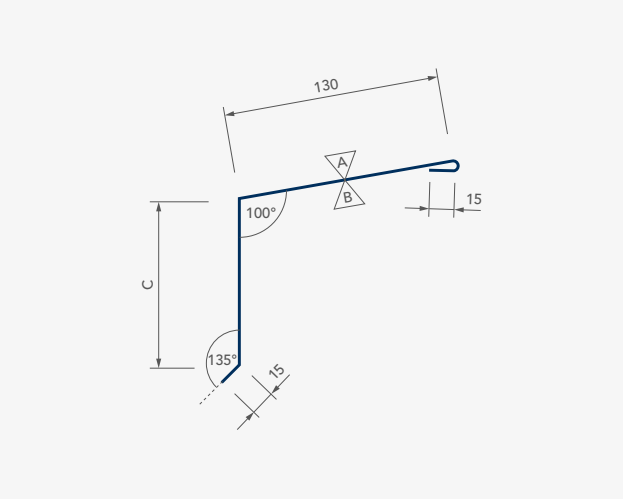

Wasserabweisprofil

Stahlblech verzinkt 0,75 mm
Beschichtung ähnlich RAL, Schichtdicke passend zum Profil
max. Länge 6 m

Paneeldicke	Maß C	Zuschnitt
D72	90	250
D82	100	260
D102	120	280
D122	140	300
D142	160	320
D162	180	340
D182	200	360
D212	230	390

A = Sichtseite B = RSL Wenn nicht anders angegeben, alle Maße in mm!

SANDWICHELEMENT DACH
Kantteile

profiltec

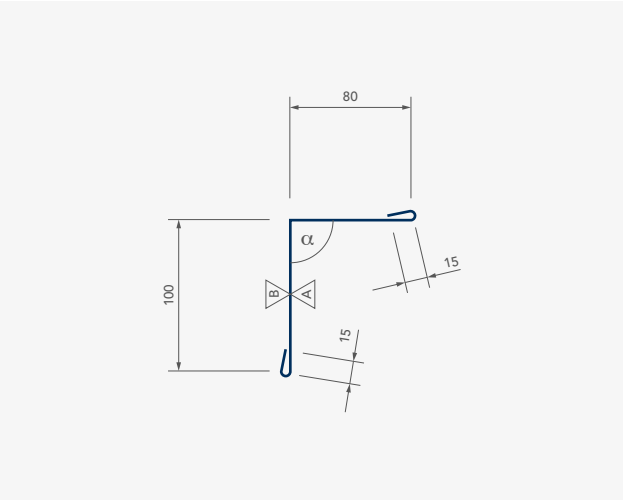

Dach-/Wandanschlussprofil

Stahlblech verzinkt 0,75 mm
Beschichtung ähnlich RAL, Schichtdicke passend zum Profil
max. Länge 6 m
Zuschnitt 210 mm

Winkel α bitte angeben!

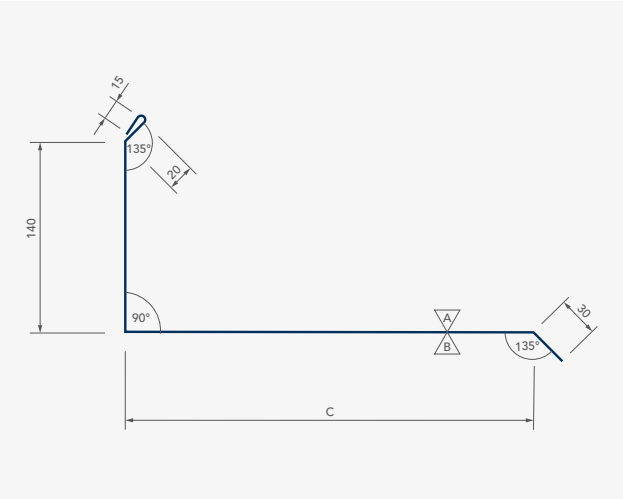

Wandanschlussprofil (parallel zur Spannrichtung)

Stahlblech verzinkt 0,75 mm
Beschichtung ähnlich RAL, Schichtdicke passend zum Profil
max. Länge 6 m

Paneeldicke	Maß C	Zuschnitt
D72-D182	420	625

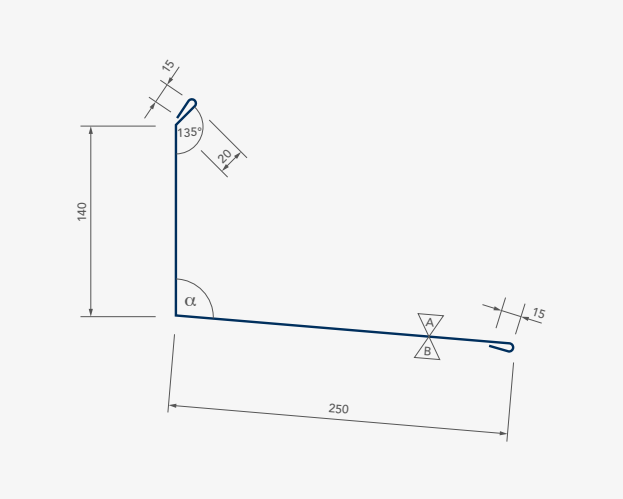

Wandanschlussprofil (quer zur Spannrichtung)

Stahlblech verzinkt 0,75 mm
Beschichtung ähnlich RAL, Schichtdicke passend zum Profil
max. Länge 6 m
Zuschnitt 440 mm

Winkel α bitte angeben!

A = Sichtseite B = RSL Wenn nicht anders angegeben, alle Maße in mm!

Kantteile

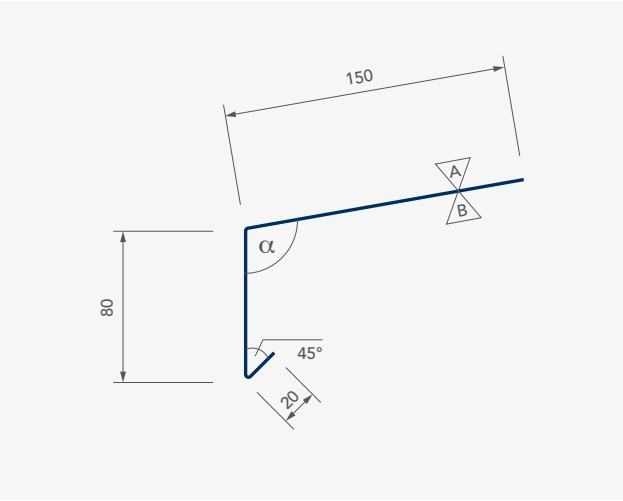

Rinneneinlaufprofil

Stahlblech verzinkt 0,75 mm
Beschichtung ähnlich RAL, Schichtdicke passend zum Profil
max. Länge 6 m
Zuschnitt 200 mm

Winkel α bitte angeben!

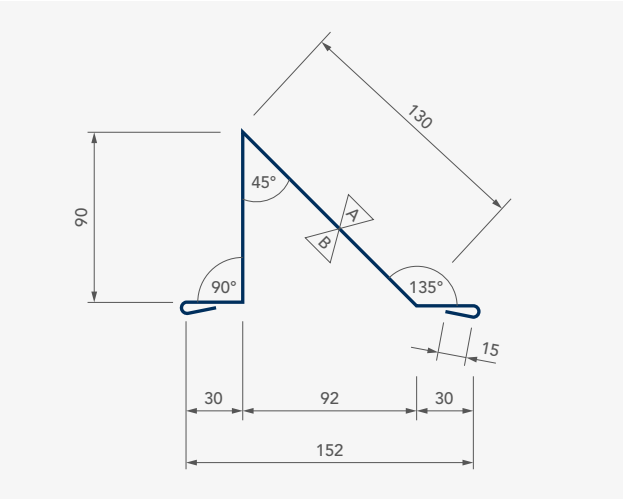

Schneefang gekantet

Stahlblech verzinkt 0,75 mm
Beschichtung ähnlich RAL, Schichtdicke passend zum Profil
max. Länge 6 m
Zuschnitt 310 mm

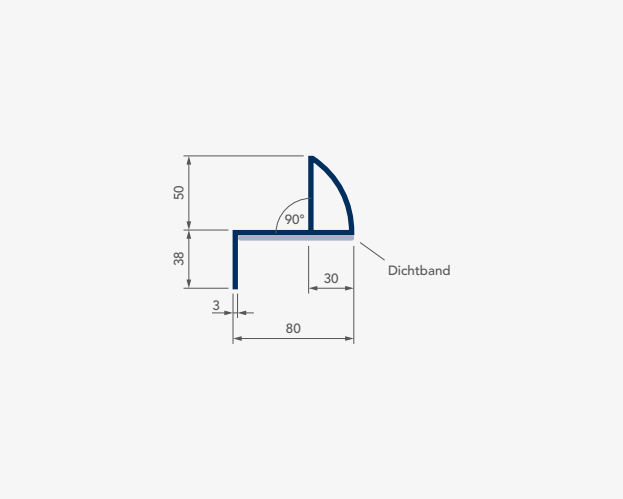

Schneefang Alu

Standard Aluminium pressblank mit Dichtung
Optional Beschichtung ähnlich RAL, Schichtdicke passend zum Profi
max. Länge ca. 2.987 mm

A = Sichtseite B = RSL Wenn nicht anders angegeben, alle Maße in mm!

SANDWICHPANEELE

WAND
ROMA

SANDWICHELEMENT WAND

PIR-Paneel Typ P

SICHTBAR BEFESTIGT

profiltec

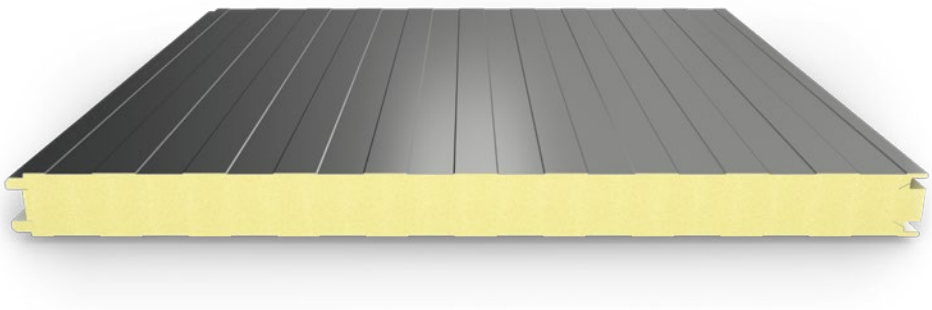

Abb. Standardprofilierung: Liniert (außen) / Liniert (innen). Optionale Profilierungen siehe nebenstehend.

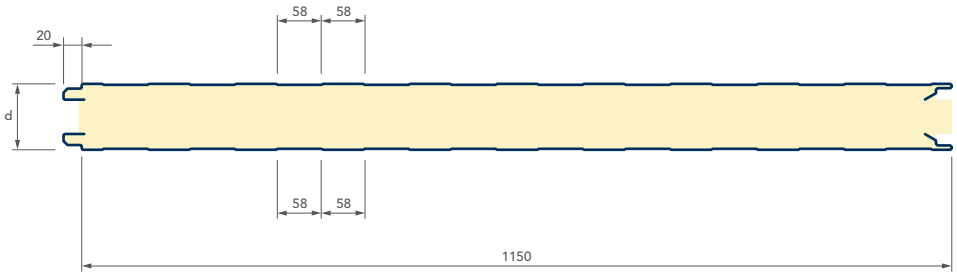

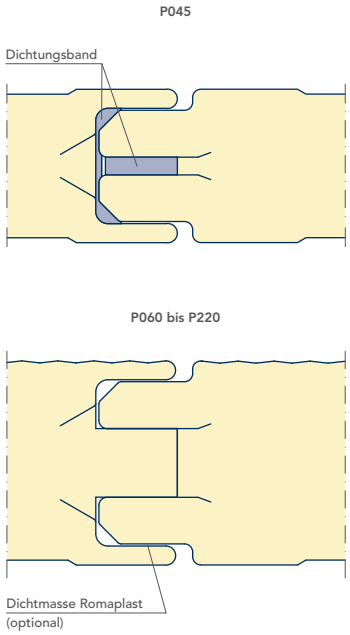

- vier verschiedene Oberflächenprofilierungen
- sehr große Farbauswahl
- kombinierbar mit MiWo-Paneelen

Hersteller: ROMA DÄMM-SYSTEME

Technische Daten

Kerndicke d	mm	45	60	80	100	120	140	170	200	220
Dämmkern	Typ	PIR-Hartschaum								
Paneelgewicht	kg/m²	11,1	11,7	12,5	13,3	14,1	14,9	16,1	17,3	18,1
U-Wert* (nach EN14509)	W/(m²K)	0,540	0,388	0,285	0,226	0,187	0,160	0,131	0,111	0,101
max. Anzahl je Paket	Stk.	24	18	14	11	9	8	7	6	5
Standardblechstärke Außen	mm	0,60 Standard – Auf Anfrage 0,50 / 0,75								
Standardblechstärke Innen	mm	0,50 Standard – Auf Anfrage 0,40 / 0,60 / 0,75								
max. Paketgewicht	kg	2.500								
max. Herstellungslänge	mm	20.000								
min. Herstellungslänge	mm	300**								
Baubreite	mm	1.150								
Ausklinkung	mm	–								
Schalldämmung	Rw dB	ca. 26								
Brandverhalten	Kl.	B-s2, d0								
Toleranzen		Fertigungstoleranzen nach EN 14509								

* U-Wert nach DIN EN14509 unter Berücksichtigung der Fugenverluste ** Unter 2.000 mm fallen Kurzlängenzuschläge an

SANDWICHELEMENT WAND

PIR-PaneelTyp P

SICHTBAR BEFESTIGT

profiltec

Oberflächenprofilierung

Verfügbare Linierungen	Standard		Optional	
	Außen	Innen	Außen	Innen
Liniert (58 mm)	●	●	–	–
Eben	–	–	●	●
Mikroliniert (14 mm)	–	–	●	–
W-Liniert (58/14 mm)	–	–	●	–

Liniert

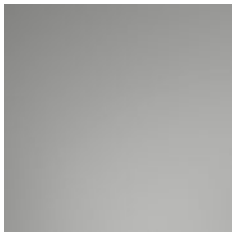

Eben

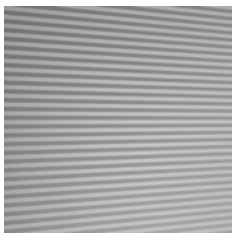

Mikroliniert

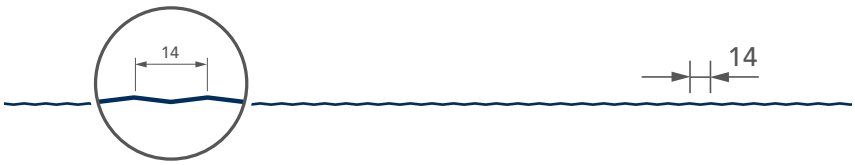

W-Liniert

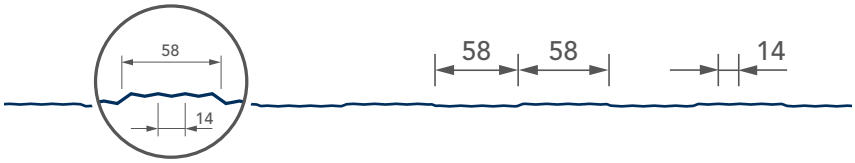

Für die Inhalte der Text- oder Bilderläuterungen, der Tabellen oder statischen Werte, insbesondere für die Richtigkeit der Maße, Gewichte und statischen Werte übernehmen wir keine Gewähr.

Kombinationsmöglichkeit PIR-/MiWo-Paneele:
Die Kombination von PIR-Paneelen zu MiWo-Paneelen ist über den Längsstoß möglich; eine Kombination zwischen PIR/MiWo im Querstoß ist dagegen nicht umsetzbar.

SANDWICHELEMENT WAND

MiWo-Paneel Typ FP

SICHTBAR BEFESTIGT

profiltec

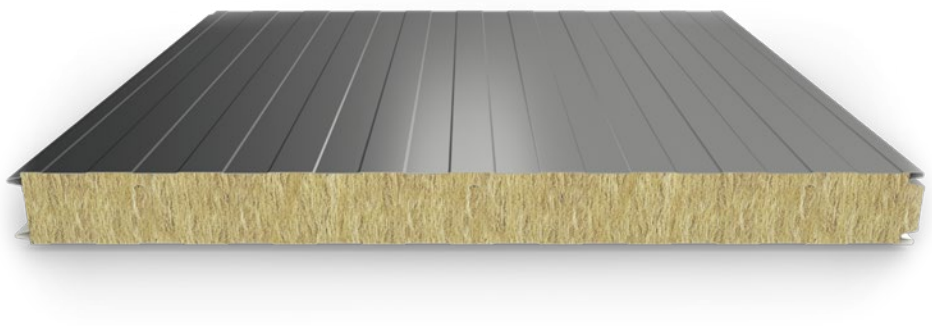

Abb. Standardprofilierung: Liniert (außen) / Liniert (innen). Optionale Profilierungen siehe nebenstehend.

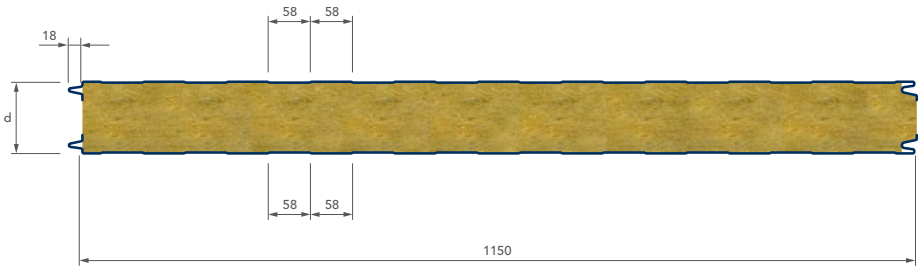

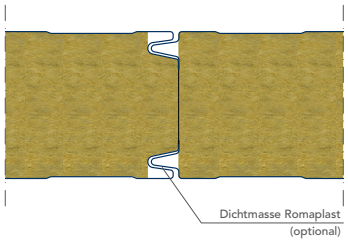

- vier verschiedene Oberflächenprofilierungen
- große Spannweiten durch 120 kg/m³ Raumgewicht des Dämmkerns
- kombinierbar mit PIR-Paneelen

Hersteller:
ROMA
DÄMM-SYSTEME

Technische Daten

Kerndicke d	mm	60	80	100	120	140	150	170	200	240
Dämmkern	Typ	Mineralfaser								
Raumgewicht	kg/m³	120								
Paneelgewicht	kg/m²	16,5	18,9	21,3	23,7	26,1	27,4	29,7	33,3	38,1
U-Wert* (nach EN14509)	W/(m²K)	0,736	0,550	0,441	0,368	0,317	0,296	0,261	0,222	0,186
max. Anzahl je Paket	Stk.	18	14	11	9	8	8	7	6	5
Standardblechstärke Außen	mm	0,60 Standard – Auf Anfrage 0,50 / 0,75								
Standardblechstärke Innen	mm	0,50 Standard – Auf Anfrage 0,40 / 0,60 / 0,75								
max. Paketgewicht	kg	2.500								
max. Herstellungslänge	mm	15.000								
min. Herstellungslänge	mm	300**								
Baubreite	mm	1.150								
Ausklinkung	mm	–								
Schalldämmung	Rw dB	ca. 32								
Brandverhalten	Kl.	A2-s1, d0								
Toleranzen		Fertigungstoleranzen nach EN 14509								

* U-Wert nach DIN EN14509 unter Berücksichtigung der Fugenverluste ** Unter 2.000 mm fallen Kurzlängenzuschläge an

SANDWICHELEMENT WAND

MiWo-Paneel Typ FP

SICHTBAR BEFESTIGT

profiltec

Oberflächenprofilierung

Verfügbare Linierungen		Standard		Optional	
		Außen	Innen	Außen	Innen
	Liniert (58 mm)	●	●	–	–
	Eben	–	–	●	●
	Mikroliniert (14 mm)	–	–	●	–
	W-Liniert (58/14 mm)	–	–	●	–

Liniert

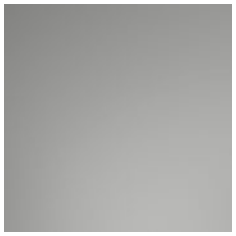

Eben

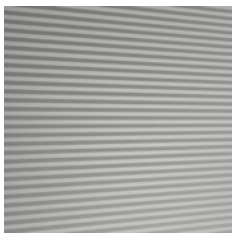

Mikroliniert

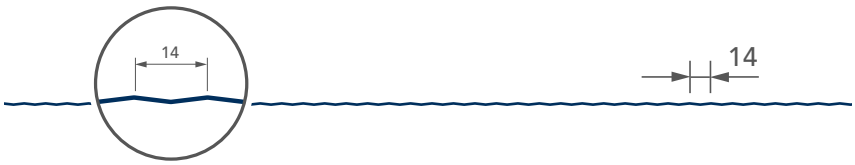

W-Liniert

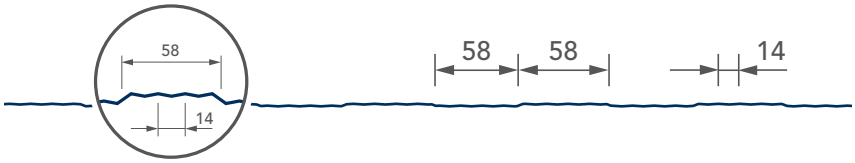

Für die Inhalte der Text- oder Bilderläuterungen, der Tabellen oder statischen Werte, insbesondere für die Richtigkeit der Maße, Gewichte und statischen Werte übernehmen wir keine Gewähr.

Kombinationsmöglichkeit PIR-/MiWo-Paneele:
Die Kombination von PIR-Paneelen zu MiWo-Paneelen ist über den Längsstoß möglich; eine Kombination zwischen PIR/MiWo im Querstoß ist dagegen nicht umsetzbar.

SANDWICHELEMENT WAND

MiWo-Paneel Typ FP eco

SICHTBAR BEFESTIGT

profiltec

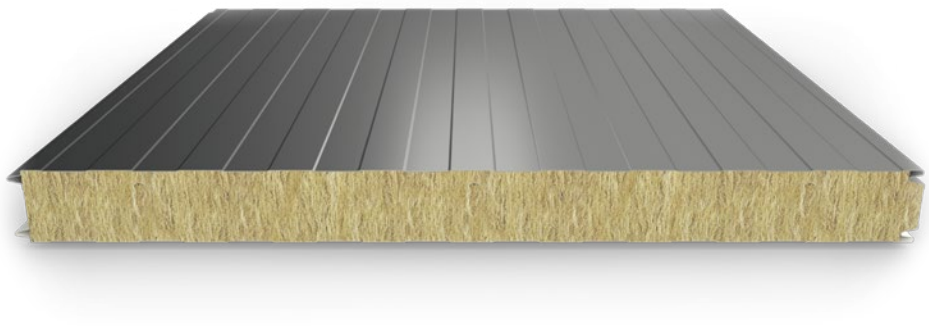

Abb. Standardprofilierung: Liniert (außen) / Liniert (innen). Optionale Profilierungen siehe nebenstehend.

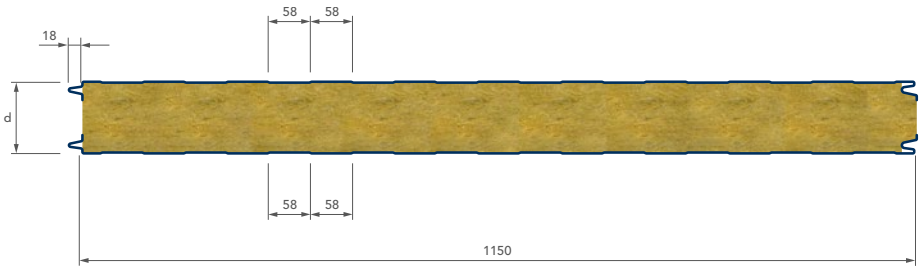

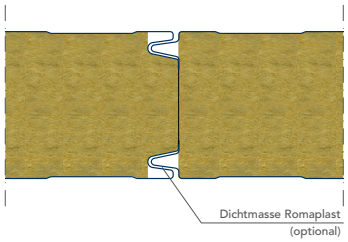

- sehr gute Dämmwerte
- wirtschaftlich durch 90 kg/m³ Raumgewicht des Dämmkerns
- kombinierbar mit PIR-Paneelen

Hersteller: ROMA DÄMM-SYSTEME

Technische Daten

Kerndicke d	mm	60	80	100	120	140	150	170	200	240
Dämmkern	Typ	Mineralfaser								
Raumgewicht	kg/m³	90								
Paneelgewicht	kg/m²	14,7	16,5	18,3	20,1	21,9	22,8	24,6	27,3	30,9
U-Wert* (nach EN14509)	W/(m²K)	0,648	0,482	0,386	0,322	0,276	0,258	0,228	0,194	0,162
max. Anzahl je Paket	Stk.	18	14	11	9	8	8	7	6	5
Standardblechstärke Außen	mm	0,60 Standard – Auf Anfrage 0,50 / 0,75								
Standardblechstärke Innen	mm	0,50 Standard – Auf Anfrage 0,40 / 0,60 / 0,75								
max. Paketgewicht	kg	2.500								
max. Herstellungslänge	mm	15.000								
min. Herstellungslänge	mm	300**								
Baubreite	mm	1.150								
Ausklinkung	mm	–								
Schalldämmung	Rw dB	ca. 31								
Brandverhalten	Kl.	A2-s1, d0								
Toleranzen		Fertigungstoleranzen nach EN 14509								

* U-Wert nach DIN EN14509 unter Berücksichtigung der Fugenverluste ** Unter 2.000 mm fallen Kurzlängenzuschläge an

SANDWICHELEMENT WAND

MiWo-Paneel Typ FP eco

SICHTBAR BEFESTIGT

profiltec

Oberflächenprofilierung

Verfügbare Linierungen	Standard		Optional	
	Außen	Innen	Außen	Innen
Liniert (58 mm)	●	●	–	–
Eben	–	–	●	●
Mikroliniert (14 mm)	–	–	●	–
W-Liniert (58/14 mm)	–	–	●	–

Liniert

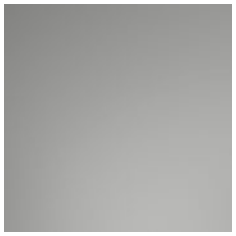

Eben

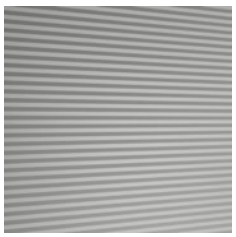

Mikroliniert

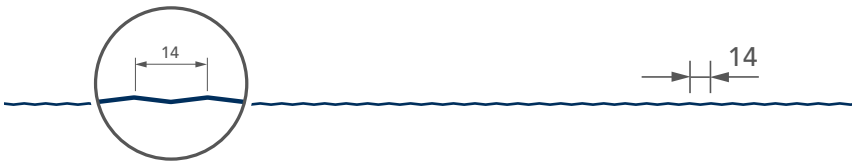

W-Liniert

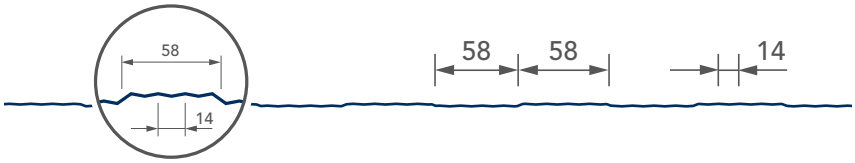

Für die Inhalte der Text- oder Bilderläuterungen, der Tabellen oder statischen Werte, insbesondere für die Richtigkeit der Maße, Gewichte und statischen Werte übernehmen wir keine Gewähr.

Kombinationsmöglichkeit PIR-/MiWo-Paneele:
Die Kombination von PIR-Paneelen zu MiWo-Paneelen ist über den Längsstoß möglich; eine Kombination zwischen PIR/MiWo im Querstoß ist dagegen nicht umsetzbar.

SANDWICHELEMENT WAND

PIR-Paneel Typ M

VERDECKT BEFESTIGT

profiltec

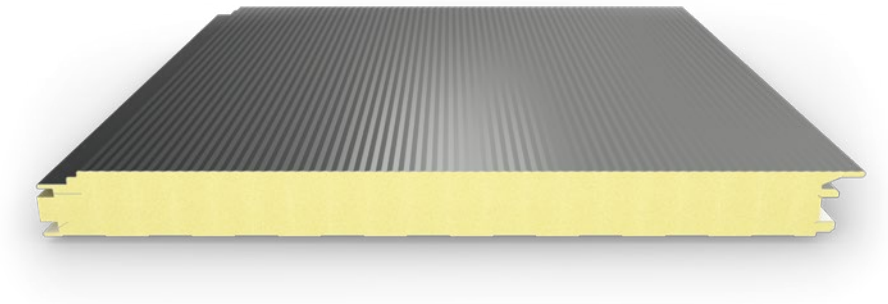

Abb. Standardprofilierung: Mikroliniert (außen) / Liniert (innen). Optionale Profilierungen siehe nebenstehend.

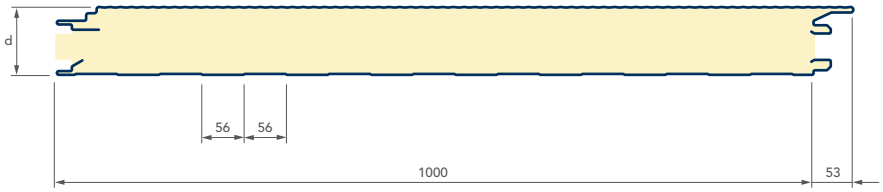

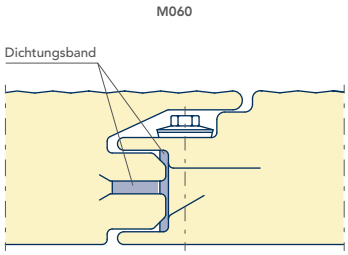

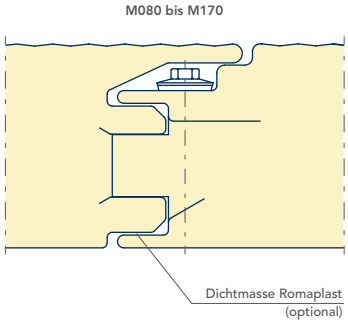

- sehr große Farbauswahl
- verdeckte Befestigung für hochwertige Optik
- kombinierbar mit MiWo-Paneelen

Hersteller: ROMA DÄMM-SYSTEME

Technische Daten

Kerndicke d	mm	60	80	100	120	140	170
Dämmkern	Typ	PIR-Hartschaum					
Paneelgewicht	kg/m²	12,7	13,5	14,3	15,1	15,9	17,1
U-Wert* (nach EN14509)	W/(m²K)	0,448	0,300	0,234	0,192	0,163	0,133
max. Anzahl je Paket	Stk.	18	14	11	9	8	7
Standardblechstärke Außen	mm	0,60 Standard – Auf Anfrage 0,50 / 0,75					
Standardblechstärke Innen	mm	0,50 Standard – Auf Anfrage 0,40 / 0,60 / 0,75					
max. Paketgewicht	kg	2.500					
max. Herstellungslänge	mm	20.000					
min. Herstellungslänge	mm	300**					
Baubreite	mm	1.000					
Ausklinkung	mm	–					
Schalldämmung	Rw dB	ca. 26					
Brandverhalten	Kl.	B-s2, d0					
Toleranzen		Fertigungstoleranzen nach EN 14509					

* U-Wert nach DIN EN14509 unter Berücksichtigung der Fugenverluste ** Unter 2.000 mm fallen Kurzlängenzuschläge an

SANDWICHELEMENT WAND

PIR-Paneel Typ M

VERDECKT BEFESTIGT

profiltec

Oberflächenprofilierung

Verfügbare Linierungen	Standard		Optional	
	Außen	Innen	Außen	Innen
Liniert (56 mm)	–	●	●	–
Eben	–	–	●	●
Mikroliniert (14 mm)	●	–	–	–
W-Liniert (58/14 mm)	–	–	●	–

Liniert

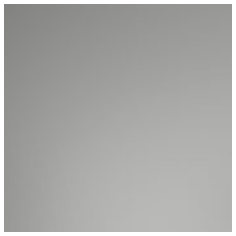

Eben

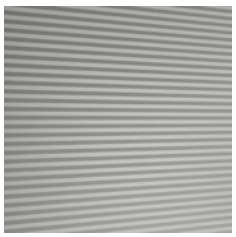

Mikroliniert

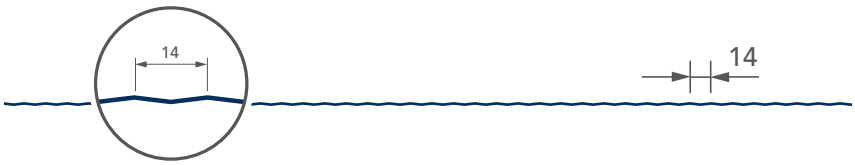

W-Liniert

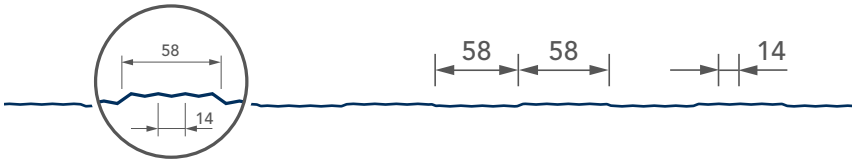

Für die Inhalte der Text- oder Bilderläuterungen, der Tabellen oder statischen Werte, insbesondere für die Richtigkeit der Maße, Gewichte und statischen Werte übernehmen wir keine Gewähr.

Kombinationsmöglichkeit PIR-/MiWo-Paneele:
Die Kombination von PIR-Paneelen zu MiWo-Paneelen ist über den Längsstoß möglich; eine Kombination zwischen PIR/MiWo im Querstoß ist dagegen nicht umsetzbar.

SANDWICHELEMENT WAND

MiWo-Paneel Typ FV

VERDECKT BEFESTIGT

profiltec

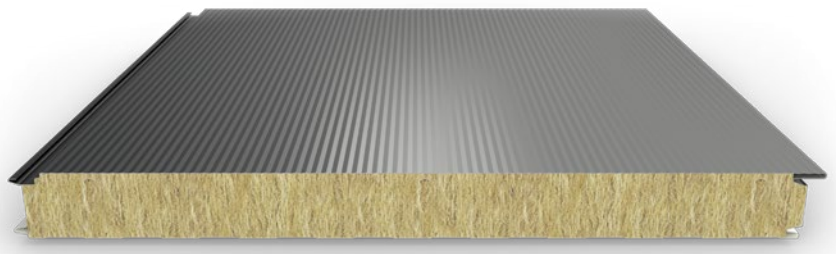

Abb. Standardprofilierung: Mikroliniert (außen) / Liniert (innen). Optionale Profilierungen siehe nebenstehend.

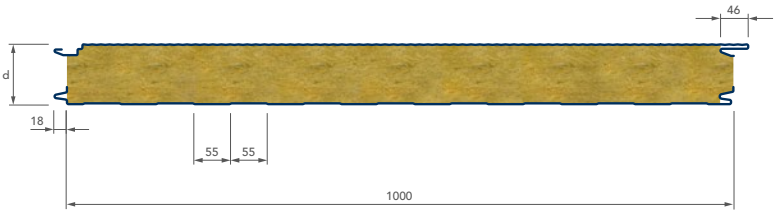

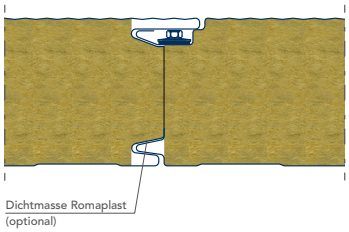

- vier verschiedene Oberflächenprofilierungen
- gute Schalldämmwerte
- kombinierbar mit PIR-Paneelen

Hersteller: ROMA DÄMM-SYSTEME

Technische Daten

Kerndicke d	mm	60	80	100	120	140	150	170	200	240
Dämmkern	Typ	Mineralfaser								
Raumgewicht	kg/m³	120								
Paneelgewicht	kg/m²	16,8	19,2	21,6	24,0	26,4	27,4	30,0	33,6	38,4
U-Wert* (nach EN14509)	W/(m²K)	0,861	0,585	0,459	0,380	0,325	0,303	0,267	0,227	0,190
max. Anzahl je Paket	Stk.	18	14	11	9	8	8	7	6	5
Standardblechstärke Außen	mm	0,60 Standard – Auf Anfrage 0,50 / 0,75								
Standardblechstärke Innen	mm	0,50 Standard – Auf Anfrage 0,40 / 0,60 / 0,75								
max. Paketgewicht	kg	2.500								
max. Herstellungslänge	mm	15.000								
min. Herstellungslänge	mm	300**								
Baubreite	mm	1.000								
Ausklinkung	mm	–								
Schalldämmung	Rw dB	ca. 32								
Brandverhalten	Kl.	A2-s1, d0								
Toleranzen		Fertigungstoleranzen nach EN 14509								

* U-Wert nach DIN EN14509 unter Berücksichtigung der Fugenverluste ** Unter 2.000 mm fallen Kurzlängenzuschläge an

SANDWICHELEMENT WAND

MiWo-Paneel Typ FV

VERDECKT BEFESTIGT

profiltec

Oberflächenprofilierung

Verfügbare Linierungen	Standard		Optional	
	Außen	Innen	Außen	Innen
Liniert (55 mm)	–	●	●	–
Eben	–	–	●	●
Mikroliniert (14 mm)	●	–	–	–
W-Liniert (58/14 mm)	–	–	●	–

Liniert

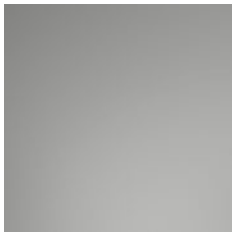

Eben

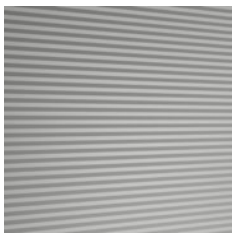

Mikroliniert

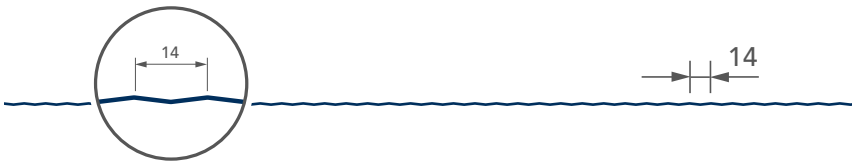

W-Liniert

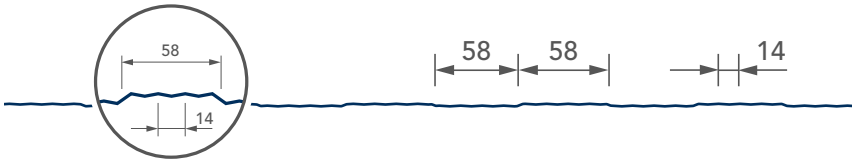

Für die Inhalte der Text- oder Bilderläuterungen, der Tabellen oder statischen Werte, insbesondere für die Richtigkeit der Maße, Gewichte und statischen Werte übernehmen wir keine Gewähr.

Kombinationsmöglichkeit PIR-/MiWo-Paneele:
Die Kombination von PIR-Paneelen zu MiWo-Paneelen ist über den Längsstoß möglich; eine Kombination zwischen PIR/MiWo im Querstoß ist dagegen nicht umsetzbar.

SANDWICHELEMENT WAND

MiWo-Paneel Typ FV eco

VERDECKT BEFESTIGT

profiltec

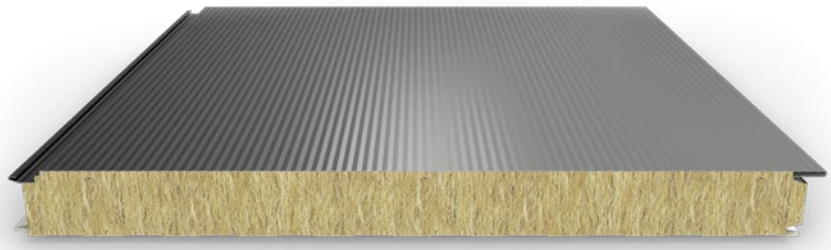

Abb. Standardprofilierung: Mikroliniert (außen) / Liniert (innen). Optionale Profilierungen siehe nebenstehend.

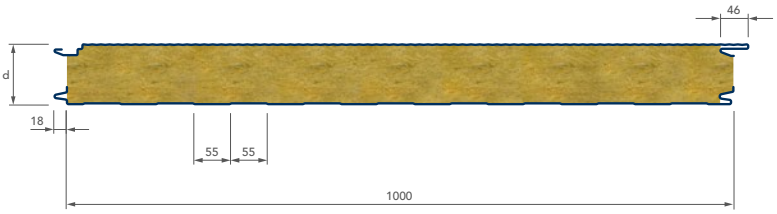

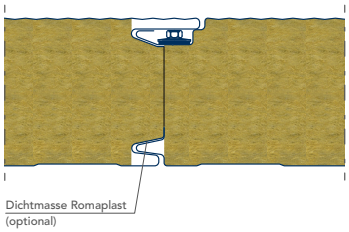

- gute U-Werte (Wärmedämmeigenschaft)
- wirtschaftlich durch 90 kg/m³ Raumgewicht des Dämmkerns
- kombinierbar mit PIR-Paneelen

Hersteller: ROMA DÄMM-SYSTEME

Technische Daten

Kerndicke d	mm	60	80	100	120	140	150	170	200	240
Dämmkern	Typ	Mineralfaser								
Raumgewicht	kg/m³	90								
Paneelgewicht	kg/m²	14,7	16,5	18,3	20,1	21,9	22,8	24,6	27,3	30,9
U-Wert* (nach EN14509)	W/(m²K)	0,736	0,550	0,441	0,368	0,317	0,296	0,261	0,222	0,186
max. Anzahl je Paket	Stk.	18	14	11	9	8	8	7	6	5
Standardblechstärke Außen	mm	0,60 Standard – Auf Anfrage 0,50 / 0,75								
Standardblechstärke Innen	mm	0,50 Standard – Auf Anfrage 0,40 / 0,60 / 0,75								
max. Paketgewicht	kg	2.500								
max. Herstellungslänge	mm	15.000								
min. Herstellungslänge	mm	300**								
Baubreite	mm	1.000								
Ausklinkung	mm	–								
Schalldämmung	Rw dB	ca. 31								
Brandverhalten	Kl.	A2-s1, d0								
Toleranzen		Fertigungstoleranzen nach EN 14509								

* U-Wert nach DIN EN14509 unter Berücksichtigung der Fugenverluste ** Unter 2.000 mm fallen Kurzlängenzuschläge an

SANDWICHELEMENT WAND

MiWo-Paneel Typ FV eco

VERDECKT BEFESTIGT

profiltec

Oberflächenprofilierung

Verfügbare Linierungen	Standard		Optional	
	Außen	Innen	Außen	Innen
Liniert (55 mm)	–	●	●	–
Eben	–	–	●	●
Mikroliniert (14 mm)	●	–	–	–
W-Liniert (58/14 mm)	–	–	●	–

Liniert

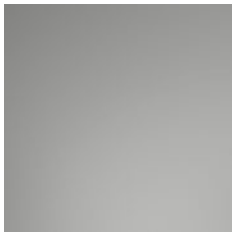

Eben

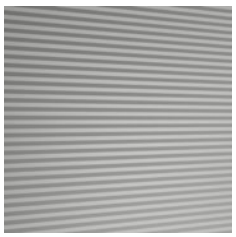

Mikroliniert

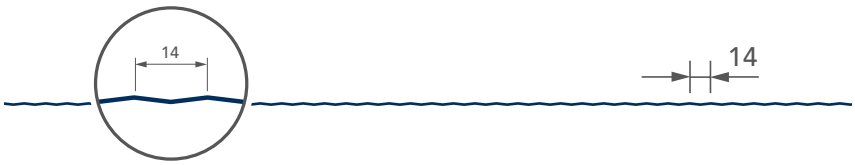

W-Liniert

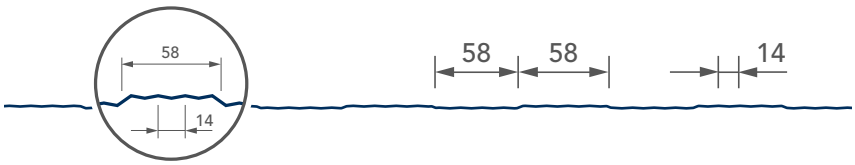

Für die Inhalte der Text- oder Bilderläuterungen, der Tabellen oder statischen Werte, insbesondere für die Richtigkeit der Maße, Gewichte und statischen Werte übernehmen wir keine Gewähr.

Kombinationsmöglichkeit PIR-/MiWo-Paneele:
Die Kombination von PIR-Paneelen zu MiWo-Paneelen ist über den Längsstoß möglich; eine Kombination zwischen PIR/MiWo im Querstoß ist dagegen nicht umsetzbar.

SANDWICHELEMENT WAND

Farbpalette

ÜBERSICHT BESCHICHTUNGSSYSTEME

profiltec

ROMA DÄMM-SYSTEME

Verfügbare Farben ähnlich RAL	Anwendung	Wand									
	Dämmkern	PIR / MiWo									
	Befestigungsart	sichtbar befestigt					verdeckt befestigt				
	Beschichtungs-dicke	15 µm	25 µm	35 µm	50 µm	150 µm	15 µm	25 µm	35 µm	50 µm	150 µm
	Korrosions-schutz	RC 1	RC 3	RC 3	RC 5	RC 5	RC 1	RC 3	RC 3	RC 5	RC 5
	UV-Beständigkeit	RUV 1	RUV 3	RUV 3	RUV 4	–	RUV 1	RUV 3	RUV 3	RUV 4	–
1015 Hellelfenbein	außen	–	●	–	–	–	–	●	–	–	–
	innen	–	●	–	–	–	–	–	–	–	–
1023 Verkehrsgelb	außen	–	●	–	–	–	–	●	–	–	–
	innen	–	●	–	–	–	–	–	–	–	–
2001 Rotorange	außen	–	●	–	–	–	–	●	–	–	–
	innen	–	●	–	–	–	–	–	–	–	–
3000 Feuerrot	außen	–	●	–	–	–	–	●	–	–	–
	innen	–	●	–	–	–	–	–	–	–	–
3009 Oxidrot	außen	–	●	–	●	–	–	●	–	●	–
	innen	–	●	–	●	–	–	–	–	–	–
5010 Enzianblau	außen	–	●	–	–	–	–	●	–	–	–
	innen	–	●	–	–	–	–	–	–	–	–
6005 Moosgrün	außen	–	●	–	–	–	–	●	–	–	–
	innen	–	●	–	–	–	–	–	–	–	–
6011 Resedagrün	außen	–	●	–	–	–	–	●	–	–	–
	innen	–	●	–	–	–	–	–	–	–	–
7016 Anthrazitgrau	außen	–	●	–	●	–	–	●	–	●	–
	innen	–	●	–	●	–	–	–	–	–	–
7032 Kieselgrau	außen	–	●	–	–	–	–	●	–	–	–
	innen	–	●	–	–	–	–	–	–	–	–
7035 Lichtgrau	außen	–	●	–	–	–	–	●	–	–	–
	innen	–	●	–	–	–	–	–	–	–	–
7042 Verkehrsgrau	außen	–	●	–	–	–	–	●	–	–	–
	innen	–	●	–	–	–	–	–	–	–	–
8004 Kupferbraun	außen	–	●	–	–	–	–	●	–	–	–
	innen	–	●	–	–	–	–	–	–	–	–
8011 Nussbraun	außen	–	●	–	–	–	–	●	–	–	–
	innen	–	●	–	–	–	–	–	–	–	–
8014 Sepiabraun	außen	–	●	–	–	–	–	●	–	–	–
	innen	–	●	–	–	–	–	–	–	–	–
9001 Cremeweiß	außen	–	–	–	–	–	–	–	–	–	–
	innen	–	–	–	–	●	–	–	–	–	–
9002 Grauweiß	außen	–	●	–	●	–	–	●	–	●	–
	innen	●	●	–	●	●	●	●	–	●	–
9006 Weißaluminium	außen	–	●	–	–	–	–	●	–	–	–
	innen	–	●	–	–	–	–	●	–	–	–
9007 Graualuminium	außen	–	●	–	–	–	–	●	–	–	–
	innen	–	●	–	–	–	–	●	–	–	–
9010 Reinweiß	außen	–	●	–	●	–	–	●	–	●	–
	innen	–	●	–	●	●	–	●	–	–	●

SANDWICHELEMENT WAND

Farbpalette

ÜBERSICHT BESCHICHTUNGSSYSTEME

profiltec

ROMA DÄMM-SYSTEME

	Anwendung	Wand									
	Dämmkern	PIR / MiWo									
	Befestigungsart	sichtbar befestigt					verdeckt befestigt				
	Beschichtungs-dicke	15 µm	25 µm	35 µm	50 µm	150 µm	15 µm	25 µm	35 µm	50 µm	150 µm
	Korrosions-schutz	RC 1	RC 3	RC 3	RC 5	RC 5	RC 1	RC 3	RC 3	RC 5	RC 5
Verfügbare Beschichtungen	UV-Beständigkeit	RUV 1	RUV 3	RUV 3	RUV 4	–	RUV 1	RUV 3	RUV 3	RUV 4	–
Stratos (ähnlich RAL 9006)	außen	–	–	–	●	–	–	–	–	●	–
	innen	–	–	–	●	–	–	–	–	–	–
Mesos (ähnlich RAL 9007)	außen	–	–	–	●	–	–	–	–	●	–
	innen	–	–	–	●	–	–	–	–	–	–
Ionos (dunkelgrau metallic)	außen	–	–	–	●	–	–	–	–	●	–
	innen	–	–	–	●	–	–	–	–	–	–
Golden Oak (Holzoptik)	außen	–	–	●*	–	–	–	–	●*	–	–
	innen	–	–	●*	–	–	–	–	●*	–	–
Dark Zebrano (Holzoptik)	außen	–	–	●*	–	–	–	–	●*	–	–
	innen	–	–	●*	–	–	–	–	●*	–	–
Edelstahl blank	außen	●*					●*				
	innen	●*					●*				
Edelstahl geschliffen	außen	●*					●*				
	innen	●*					●*				
Alu-Zink	außen	●					●				
	innen	●					–				

● Standardfarbe in 25 µm / unter 100 m² ohne Mehrpreis * auf Anfrage

Weitere Farben und Beschichtungssysteme auf Anfrage!

Die hier angegebenen Farbtöne (z.B. 9002) sind RAL-ähnlich. Die Farbmuster sind Druckwiedergaben und geben die Farbtöne nur annähernd wieder! Sonderfarben nur ab Mindestabnahmemengen lieferbar. Liefermöglichkeiten und Lieferzeit auf Anfrage. Der Grundwerkstoff ist Stahlblech mit beidseitiger Zinkauflage und anschließender farbiger Kunststoffbeschichtung. Für die Inhalte der Text- oder Bilderläuterungen, der Tabellen oder statischen Werte, insbesondere für die Richtigkeit der Maße, Gewichte und statischen Werte übernehmen wir keine Gewähr.

SANDWICHELEMENT WAND
Zubehör

profiltec

Befestiger UK Holz (spanlos) – sichtbar befestigt

Edelstahl-Bohrschraube mit vormontierter Dichtscheibe, auch farbbeschichtet lieferbar

Kerndicke (in mm)	Schraube	Stk. pro Pkt.
40–45	JF3-Plus 6,8x100 E19	100
60	JF3-Plus 6,8x120 E19	100
80	JF3-Plus 6,8x140 E19	100
100	JF3-Plus 6,8x160 E19	100
120	JF3-Plus 6,8x180 E19	100
140	JF3-Plus 6,8x200 E19	100
170	JF3-Plus 6,8x240 E19	100
200	JF3-Plus 6,8x260 E19	100
220–240	JF3-Plus 6,8x280 E19	100

Befestiger UK Stahl (4–16 mm) – sichtbar befestigt

Edelstahl-Bohrschraube mit vormontierter Dichtscheibe, auch farbbeschichtet lieferbar

Kerndicke (in mm)	Schraube	Stk. pro Pkt.
40–60	JT3 18-5,5x115 E19	100
80–100	JT3 18-5,5x155 E19	100
120–140	JT3 18-5,5x195 E19	100
170	JT3 18-5,5x235 E19	100
200–240	JT3 18-5,5x275 E19	100

Befestiger UK Holz (spanlos) – verdeckt befestigt

Edelstahl-Bohrschraube mit vormontierter Dichtscheibe, auch farbbeschichtet lieferbar

Kerndicke (in mm)	Schraube	Stk. pro Pkt.
40–45	JF3-Plus 6,8x100 E22	100
60	JF3-Plus 6,8x120 E22	100
80	JF3-Plus 6,8x140 E22	100
100	JF3-Plus 6,8x160 E22	100
120	JF3-Plus 6,8x180 E22	100
140	JF3-Plus 6,8x200 E22	100
170	JF3-Plus 6,8x240 E22	100
200	JF3-Plus 6,8x260 E22	100
220–240	JF3-Plus 6,8x280 E22	100

Befestiger UK Stahl (4–16 mm) – verdeckt befestigt

Edelstahl-Bohrschraube mit vormontierter Dichtscheibe, auch farbbeschichtet lieferbar

Kerndicke (in mm)	Schraube	Stk. pro Pkt.
40–60	JT3 18-5,5x115 E22	100
80–100	JT3 18-5,5x155 E22	100
120–140	JT3 18-5,5x195 E22	100
170	JT3 18-5,5x235 E22	100
200–240	JT3 18-5,5x275 E22	100

Zubehör

profiltec

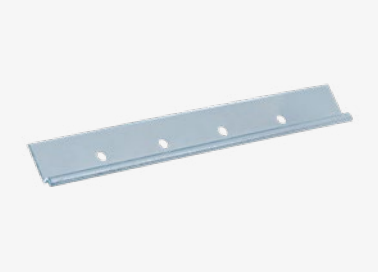

Lastverteilerplatte (LVP) – verdeckt befestigt

Edelstahl 1,5 mm
200 x 31 mm
Passend zu Roma FV und FV eco
Nach statischer Erfordernis

Längsstoß-/Formteilschraube

Edelstahl-Bohrschraube mit unverlierbar vormontierter Dichtscheibe

Kerndicke (in mm)	Schraube	Stk. pro Pkt.
30–150	JT3-2H-Plus 5,5x25 E16	100/500

Dichtband

aus PUR-Weichschaumstoff, mit Membranfunktion, dampfdiffusionsoffen, selbstklebend

Bandbreite	Fugenbreite	Länge/Rolle	Einsatzbereich
15 mm	1–4 mm	20 m	Längsstoßdichtband
15 mm	3–9 mm	12 m	Fugendichtband
15 mm	5–12 mm	9,0 m	Fugendichtband
15 mm	6–18 mm	5,6 m	Fugendichtband

Anpressgerät

Montagehilfe für Sandwichelemente um den korrekten Fugenabstand der Paneele herzustellen und eine optimale Fugendichtigkeit der Längsfuge zu ermöglichen.

Hinweis: Zur korrekten Längsstoßausbildung wird die Verwendung von zwei Geräten pro Sandwichelement empfohlen!

SANDWICHELEMENT WAND
Kantteile

profiltec

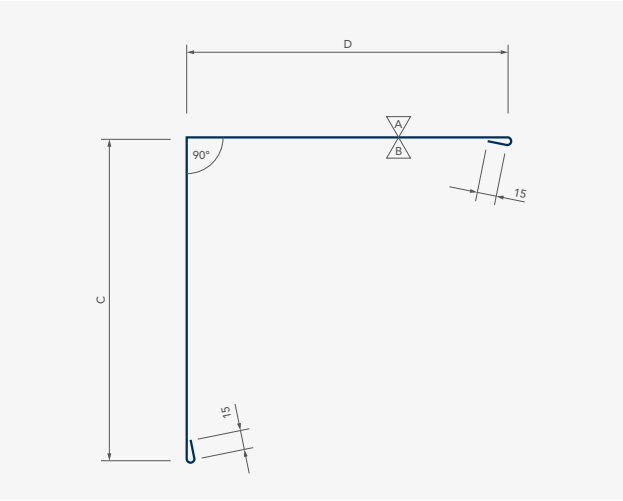

Außenecke

Stahlblech verzinkt 0,75 mm, Beschichtung ähnlich RAL, Schichtdicke passend zum Profil, max. Länge 6 m

Kerndicke	Maß C/D	Zuschnitt
45	80	190
60	100	230
80	120	270
100	140	310
120	160	350
140	180	390
170	210	450
200	240	510
220	260	550
240	280	590

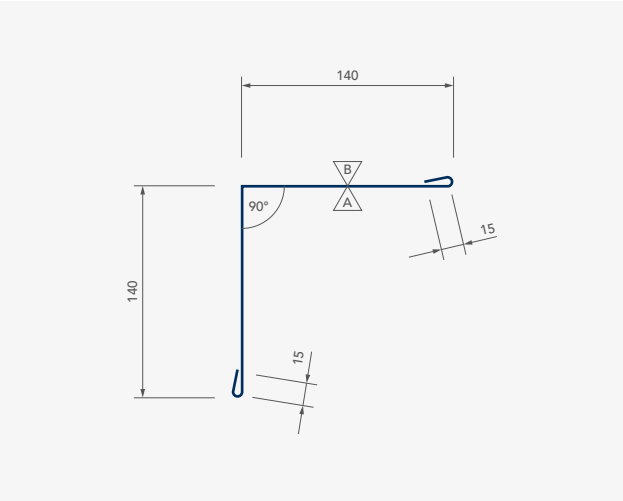

Innenecke

Stahlblech verzinkt 0,75 mm
Beschichtung ähnlich RAL, Schichtdicke passend zum Profil
max. Länge 6 m
Zuschnitt 310 mm

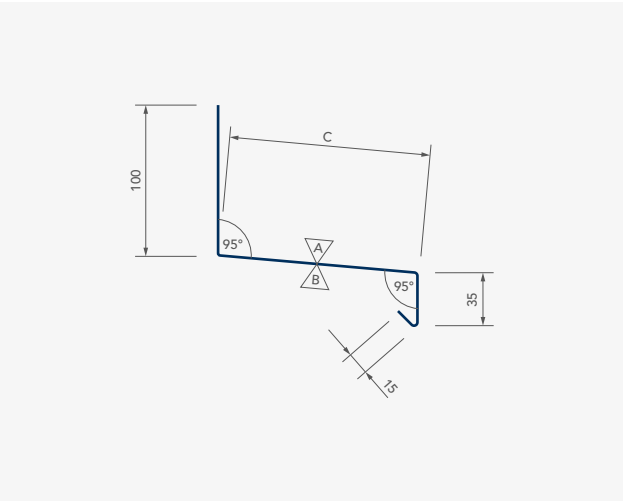

Sockelprofil

Stahlblech verzinkt 0,75 mm, Beschichtung ähnlich RAL, Schichtdicke passend zum Profil, max. Länge 6 m

Kerndicke	Maß C	Zuschnitt
45	73	223
60	93	243
80	113	263
100	133	283
120	153	303
140	173	323
150	183	333
170	203	353
200	233	383
220	253	403
240	273	423

A = Sichtseite B = RSL Wenn nicht anders angegeben, alle Maße in mm!

Kantteile

profiltec

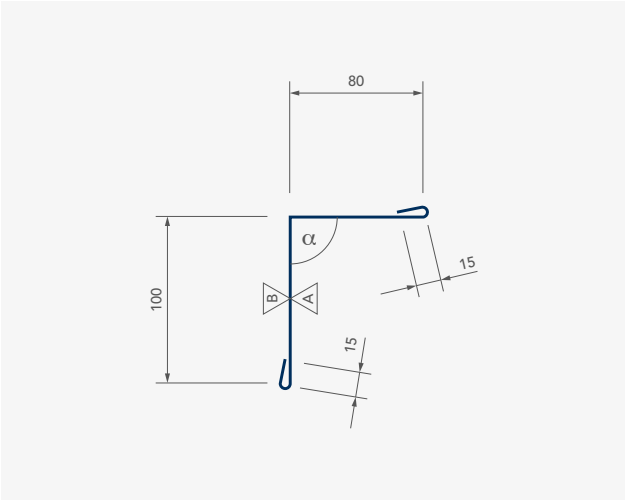

Dach-/Wandanschlussprofil

Stahlblech verzinkt 0,75 mm
Beschichtung ähnlich RAL, Schichtdicke passend zum Profil
max. Länge 6 m
Zuschnitt 210 mm

Winkel α bitte angeben!

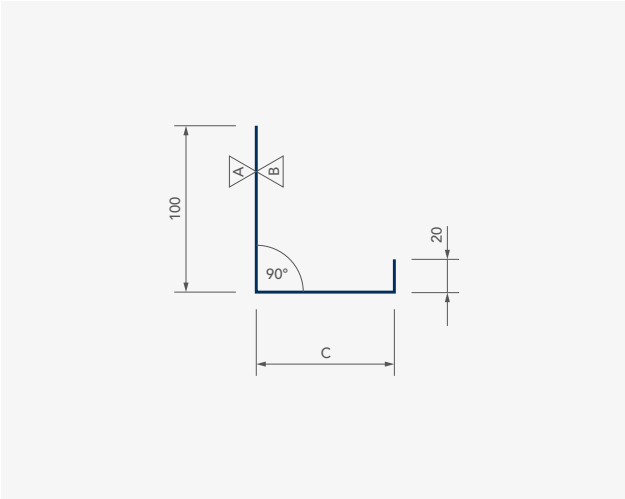

Halteprofil – Paneel verdeckt befestigt

Stahlblech verzinkt 1,5 mm. max. Länge 3 m, horizontale Montage
Hinweis: Das Maß C ist ein Innenmaß!

Kerndicke	Maß C (Typ M / FV)	Zuschnitt (Typ M / FV)
60	39 / 49	159 / 169
80	59 / 69	179 / 189
100	79 / 86	199 / 206
120	99 / 109	219 / 229
140	119 / 129	239 / 249
170	149 / 159	269 / 279
200	– / 189	– / 309
240	– / 229	– / 349

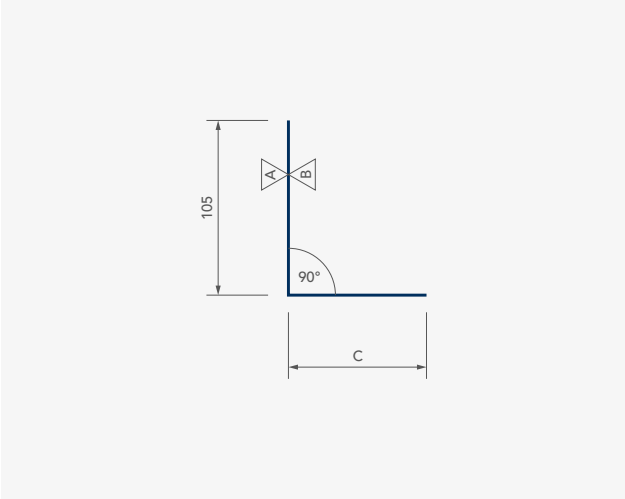

Halteprofil – Paneel sichtbar befestigt

Stahlblech verzinkt 1,5 mm. max. Länge 3 m. vertikale Montage

Kerndicke	Maß C (Innen)	Zuschnitt
45	20	125
60	40	145
80	50	155
100	60	165
120	70	175
140	80	185
150	90	195
170	100	205
200	120	225
220	130	235
240	140	245

SANDWICHELEMENT WAND

Lisenen

GEKANTET

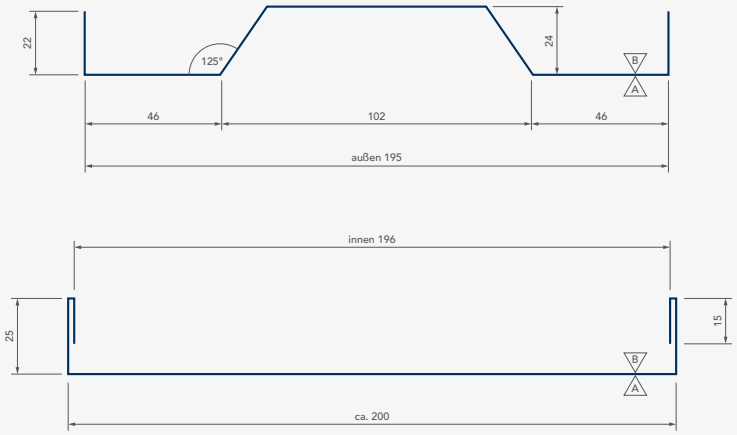

Lisene Typ A

Halter Stahlblech verzinkt 1,00 mm, Lisene Stahlblech verzinkt 0,75 mm
Beschichtung ähnlich RAL, Schichtdicke passend zum Profil
max. Länge 6 m
Zuschnitt Halter 263,5 mm, Zuschnitt Lisene 280 mm

Lisene Typ B

Halter Stahlblech verzinkt 1,00 mm, Lisene Stahlblech verzinkt 0,75 mm
Beschichtung ähnlich RAL, Schichtdicke passend zum Profil
max. Länge 6 m
Zuschnitt Halter 2x 55 mm, Zuschnitt Lisene 280 mm

A = Sichtseite B = RSL Wenn nicht anders angegeben, alle Maße in mm!

Lisenen

GEKANTET

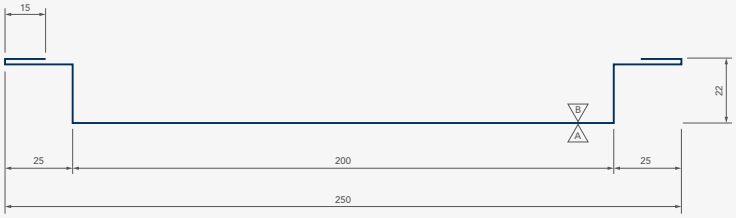

Lisene Typ C

Stahlblech verzinkt 0,75 mm
Beschichtung ähnlich RAL, Schichtdicke passend zum Profil
max. Länge 6 m
Zuschnitt 324 mm

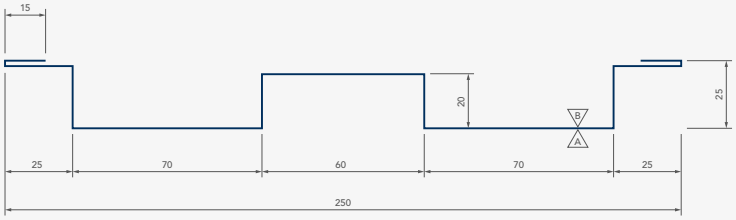

Lisene Typ D

Stahlblech verzinkt 0,75 mm
Beschichtung ähnlich RAL, Schichtdicke passend zum Profil
max. Länge 6 m
Zuschnitt 345 mm

A = Sichtseite B = RSL Wenn nicht anders angegeben, alle Maße in mm!

SANDWICHELEMENT WAND

Lisenen

STRANGGEPRESST

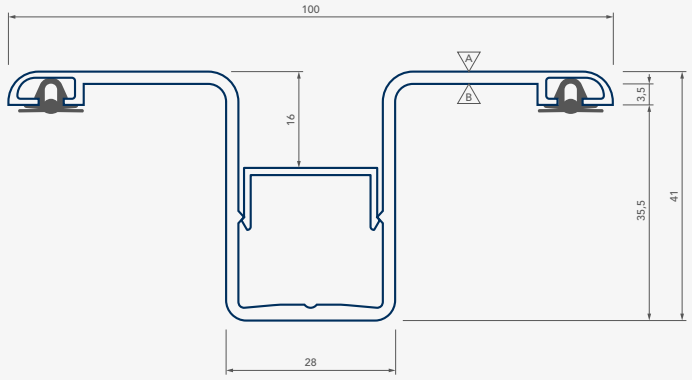

Lisene 100

Aluminium stranggepresst, pressblank
Optional Pulverbeschichtung ähnlich RAL
Länge 6 m
inkl. Deckelprofil und Dichtgummi (silikonfrei)

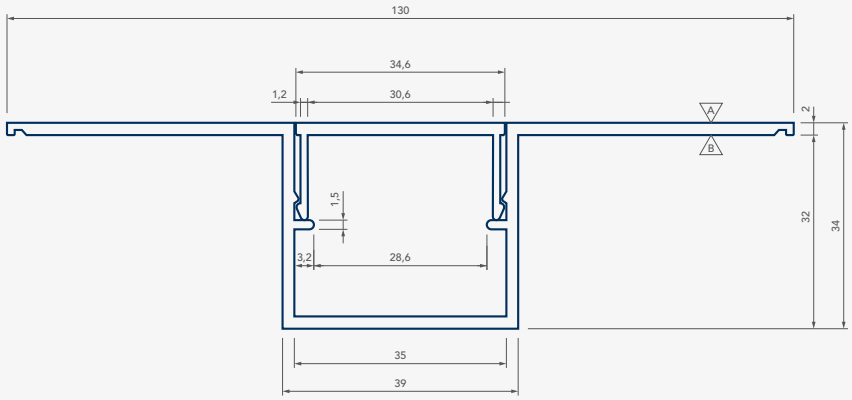

Lisene 130

Aluminium stranggepresst, pressblank
Optional Pulverbeschichtung ähnlich RAL
Länge 6 m
inkl. Deckelprofil

A = Sichtseite B = RSL Wenn nicht anders angegeben, alle Maße in mm!

SANDWICHELEMENT WAND

Lisenen

STRANGGEPRESST

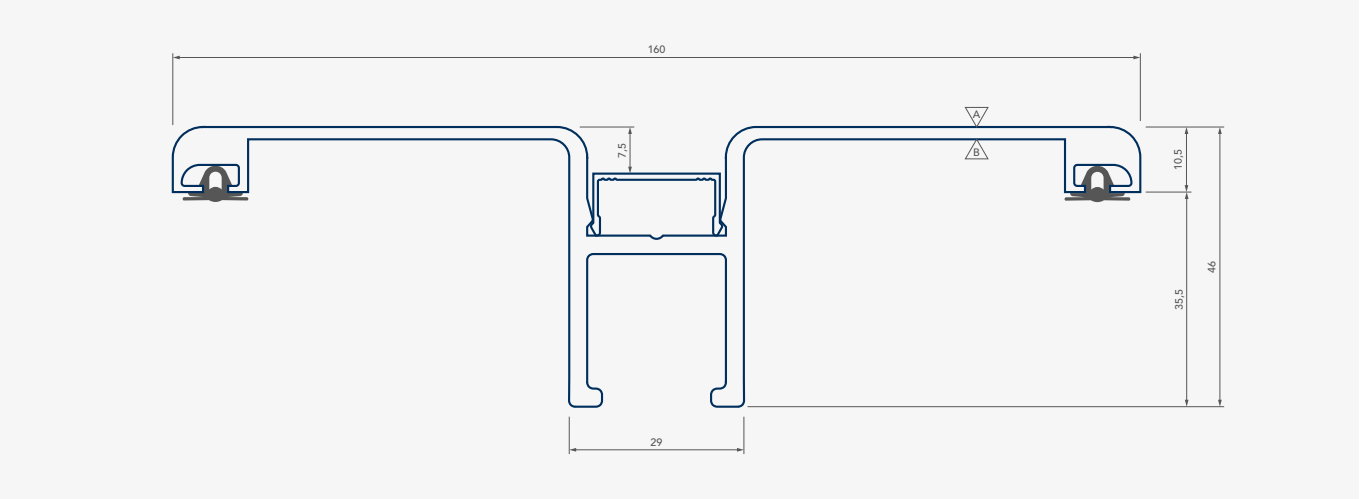

Lisene 160

Aluminium stranggepresst, pressblank
Optional Pulverbeschichtung ähnlich RAL
Länge 6 m
inkl. Deckelprofil und Dichtgummi (silikonfrei)

A = Sichtseite B = RSL Wenn nicht anders angegeben, alle Maße in mm!

SANDWICHPANEELE

DACH
SAB

SANDWICHELEMENT DACH
PIR-Paneel Typ D

profiltec

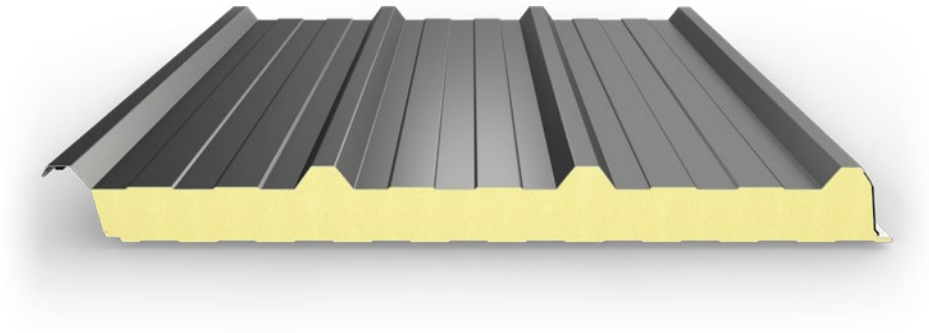

Abb. Standardprofilierung: Trapezprofiliert (außen) / Liniert (innen). Optionale Profilierungen siehe nebenstehend.

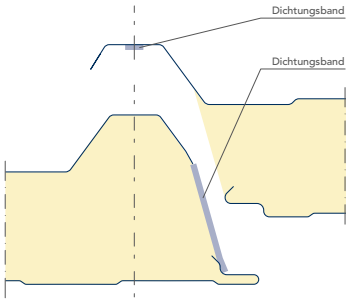

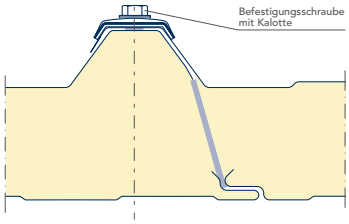

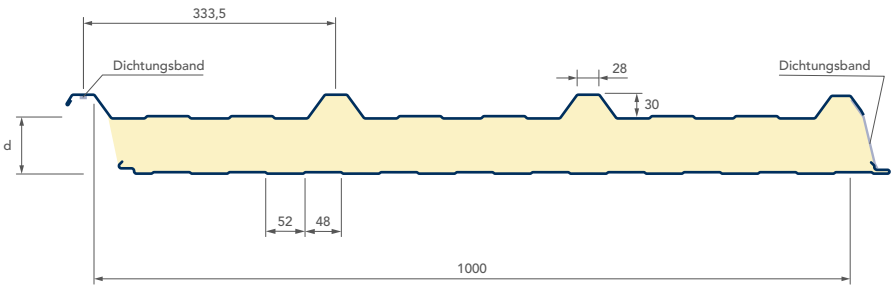

- ✔ große Auswahl an hochwertigen Farb- und Beschichtungssystemen
- ✔ wirtschaftliches Dachpaneel

Hersteller:

SAB PROFIEL
A Tata Steel Enterprise

Technische Daten

Kerndicke d (+ Sicke 30 mm)	mm	40	60	80	100	130
Dämmkern	Typ	PIR-Hartschaum				
Paneelgewicht	kg/m²	9,76	10,56	11,36	12,16	13,28
U-Wert* (nach EN14509)	W/(m²K)	0,500	0,350	0,270	0,220	0,170
max. Anzahl je Paket	Stk.	15	14	11	9	7
Standardblechstärke Außen	mm	**0,50 Standard** – Auf Anfrage 0,63 / 0,75				
Standardblechstärke Innen	mm	**0,40 Standard** – Auf Anfrage 0,50 / 0,63 / 0,75				
max. Paketgewicht	kg	2.500				
max. Herstellungslänge	mm	25.000				
min. Herstellungslänge	mm	600**				
Baubreite	mm	1.000				
Ausklinkung	mm	50 – 300				
Schalldämmung	Rw dB	ca. 26				
Brandverhalten	Kl.	B-s2, d0				
Toleranzen		Fertigungstoleranzen nach EN 14509				

* U-Wert nach DIN EN14509 unter Berücksichtigung der Fugenverluste ** Unter 2.000 mm fallen Kurzlängenzuschläge an

SANDWICHELEMENT DACH

PIR-Paneel Typ D

profiltec

Oberflächenprofilierung

Verfügbare Linierungen	Standard		Optional	
	Außen	Innen	Außen	Innen
T - Trapezprofiliert	●	–	–	–
L - Liniert	–	●	–	–

Trapezprofiliert

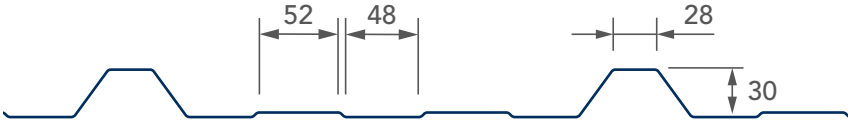

Liniert

Für die Inhalte der Text- oder Bilderläuterungen, der Tabellen oder statischen Werte, insbesondere für die Richtigkeit der Maße, Gewichte und statischen Werte übernehmen wir keine Gewähr.

SANDWICHELEMENT DACH
Zubehör

profiltec

Befestiger UK Holz (spanlos)*

Edelstahl-Bohrschraube mit vormontierter Dichtscheibe, auch farbbeschichtet lieferbar

Kerndicke (in mm)	Schraube	Stk. pro Pkt.
40	JF3-Plus 6,8x140 E16	100
60	JF3-Plus 6,8x160 E16	100
80	JF3-Plus 6,8x180 E16	100
100	JF3-Plus 6,8x200 E16	100
130	JF3-Plus 6,8x220 E16	100

Befestiger UK Stahl (1,5–4 mm)*

Edelstahl-Bohrschraube mit vormontierter Dichtscheibe, auch farbbeschichtet lieferbar

Kerndicke (in mm)	Schraube	Stk. pro Pkt.
40	JT3 6-5,5x110 E16	100
60	JT3 6-5,5x130 E16	100
80	JT3 6-5,5x150 E16	100
100	JT3 6-5,5x170 E16	100
130	JT3 6-5,5x190 E16	100

Befestiger UK Stahl (4–12 mm)*

Edelstahl-Bohrschraube mit vormontierter Dichtscheibe, auch farbbeschichtet lieferbar

Kerndicke (in mm)	Schraube	Stk. pro Pkt.
40	JT3 12-5,5x118 E16	100
60	JT3 12-5,5x138 E16	100
80	JT3 12-5,5x158 E16	100
100	JT3 12-5,5x178 E16	100
130	JT3 12-5,5x198 E16	100

Kalotte Obergurtbefestigung

Aluminium blank / Beschichtung ähnlich RAL

Kerndicke (in mm)	Kalotte	Stk. pro Pkt.
40–130	Typ 31-37	100/500

Zubehör

profiltec

Längsstoß-/Formteilschraube

Edelstahl-Bohrschraube mit vormontierter Dichtscheibe, auch farbbeschichtet lieferbar

Kerndicke (in mm)	Schraube	Stk. pro Pkt.
40 – 130	JT3-2H-Plus 5,5x25 E16	100/500

Zahnblech

Stahl 0,6 mm
Beschichtung ähnlich RAL, Schichtdicke passend zum Profil
große Sicke
1-mal gekantet 95°
gelochte Ausführung möglich

Passend zu Kerndicke
40-130 mm

Profilfüllerleiste

aus Polyethylenschaum
Stärke 30 mm
große Sicke
Farbe anthrazit/weiß
profilierte Seite selbstklebend

Passend zu Kerndicke
40-130 mm

Dichtband

aus PUR-Weichschaumstoff, mit Membranfunktion, dampfdiffusionsoffen, selbstklebend

Bandbreite	Fugenbreite	Länge/Rolle	Einsatzbereich
15 mm	1–4 mm	20 m	Längsstoßdichtband
15 mm	3–9 mm	12 m	Fugendichtband
15 mm	5–12 mm	9,0 m	Fugendichtband
15 mm	6–18 mm	5,6 m	Fugendichtband

* Befestiger Längenermittlung für Befestigung im Obergurt

SANDWICHELEMENT DACH
Zubehör

profiltec

Dachrinnenhalter

Stahlblech verzinkt 5 mm
Oberfläche blank oder beschichtet (in fünf Farben erhältlich)
passend zu Sandwich Kerndicke: 40 – 130 mm
für Dachrinnen-Nenngröße: 333 / 400
einsetzbar bei einer Dachneigung von 5° bis 15°
inkl. Obergurthalter mit Dichtung und Edelstahl-Bohrschrauben

Laubschutz für Dachrinneneinsatz

Aluminiumblech 0,5 mm mit Lochperforation
Oberfläche blank oder anodisiert
inkl. Haltern und Klammern

Dachrinnen-Nenngröße	Länge
280 / 333 / 400	2 m

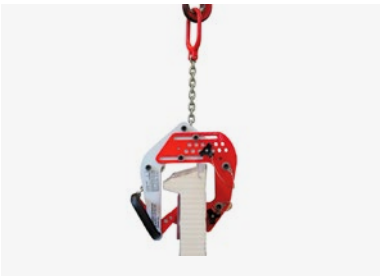

Verlegeklammern

Anschlagrichtung horizontal/vertikal
Klemmbereich 30–120 mm oder 120–240 mm
Funktionsweise Kraftschluß
Zulässige Nutzlast 250 kg
Zum Kauf oder Verleih (soweit verfügbar)

Hinweis: Es sind mindestens 2 Stück je nach Länge erforderlich!

PRODUKTE:

SAB Sandwich Dachpaneel Typ D
SAB Sandwich Wandpaneel Typ TL

SANDWICHELEMENT DACH
Kantteile

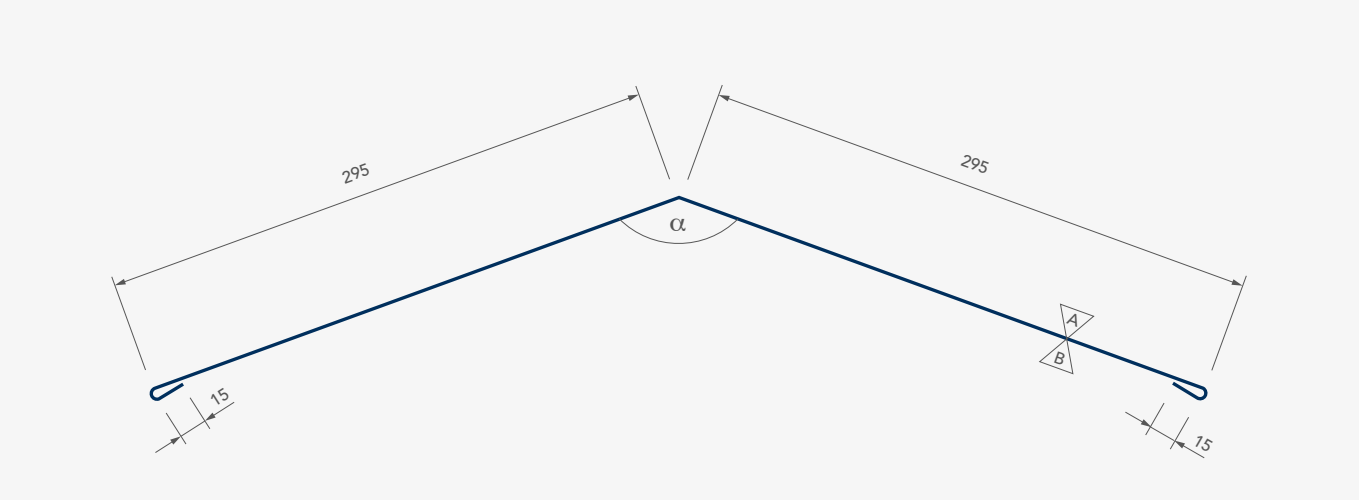

Außenfirst

Stahlblech verzinkt 0,75 mm
Beschichtung ähnlich RAL, Schichtdicke passend zum Profil
max. Länge 6 m
Zuschnitt 620 mm
Bitte Dachneigung oder Winkel α angeben!

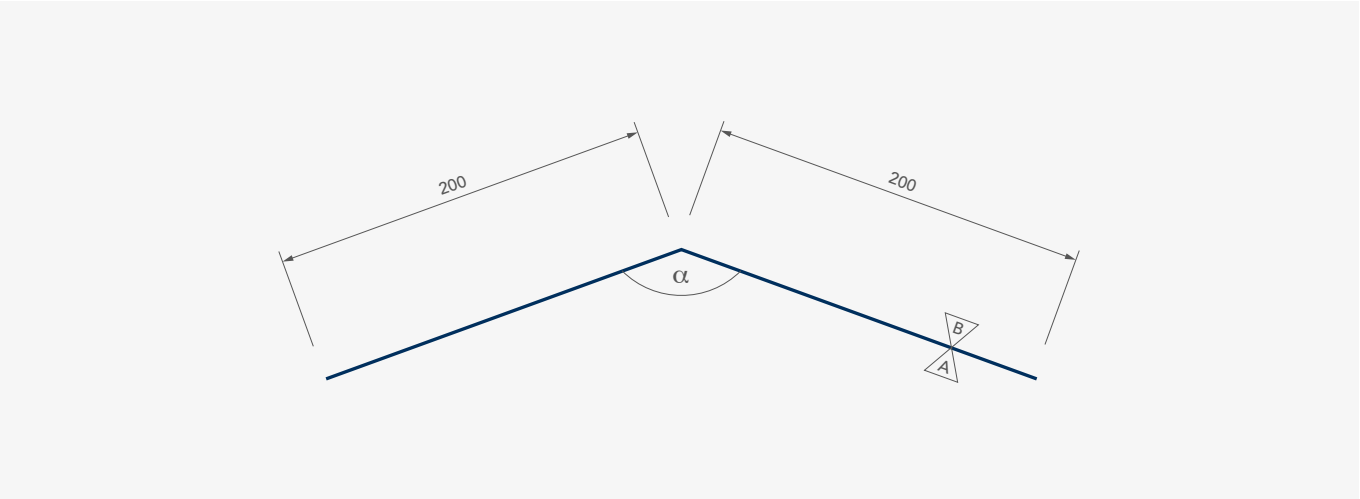

Innenfirst

Stahlblech verzinkt 0,75 mm
Beschichtung ähnlich RAL, Schichtdicke passend zum Profil
max. Länge 6 m
Zuschnitt 400 mm
Bitte Dachneigung oder Winkel α angeben!

A = Sichtseite B = RSL Wenn nicht anders angegeben, alle Maße in mm!

Kantteile

profiltec

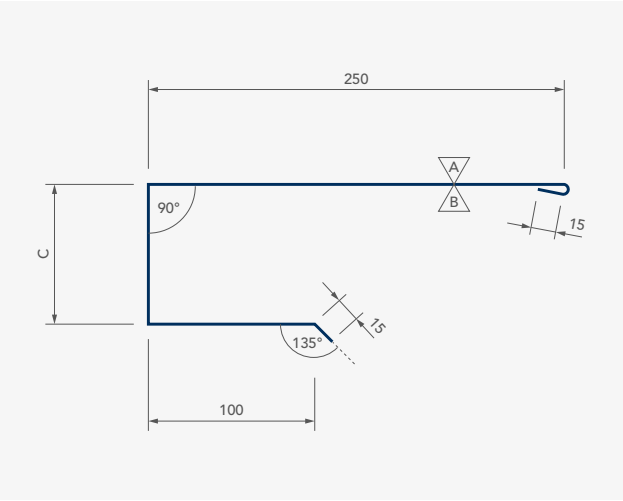

Pultfirst zum Stecken

Stahlblech verzinkt 0,75 mm
Beschichtung ähnlich RAL, Schichtdicke passend zum Profil
max. Länge 4 m / auf Anfrage 6 m
Das Maß C ist ein Innenmaß!

Kerndicke	Maß C	Zuschnitt
40	72	452
60	92	472
80	112	492
100	132	512
130	162	542

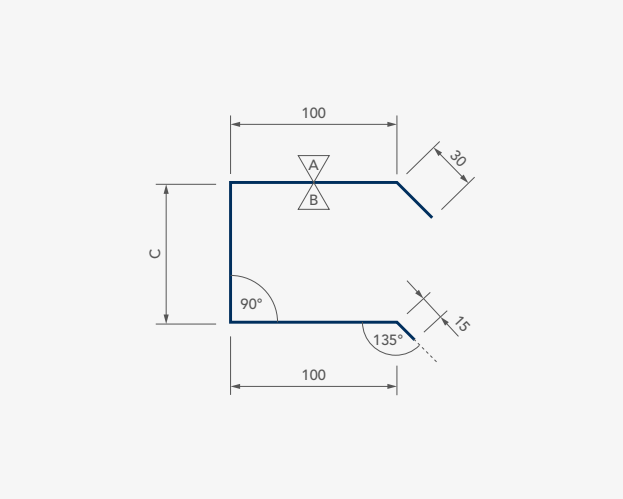

Ortgang zum Stecken

Stahlblech verzinkt 0,75 mm
Beschichtung ähnlich RAL, Schichtdicke passend zum Profil
max. Länge 4 m / max. Länge 6 m
Das Maß C ist ein Innenmaß!

Kerndicke	Maß C	Zuschnitt
40	72	317
60	92	337
80	112	357
100	132	377
130	162	407

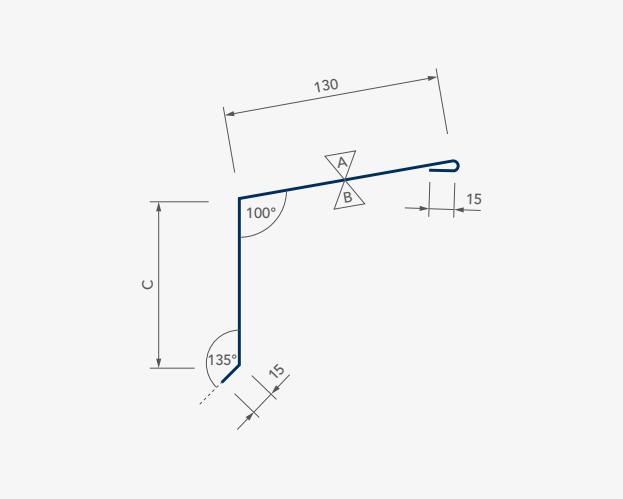

Wasserabweisprofil

Stahlblech verzinkt 0,75 mm
Beschichtung ähnlich RAL, Schichtdicke passend zum Profil
max. Länge 6 m

Kerndicke	Maß C	Zuschnitt
40	90	250
60	110	270
80	130	290
100	150	310
130	180	340

A = Sichtseite B = RSL Wenn nicht anders angegeben, alle Maße in mm!

SANDWICHELEMENT DACH
Kantteile

profiltec

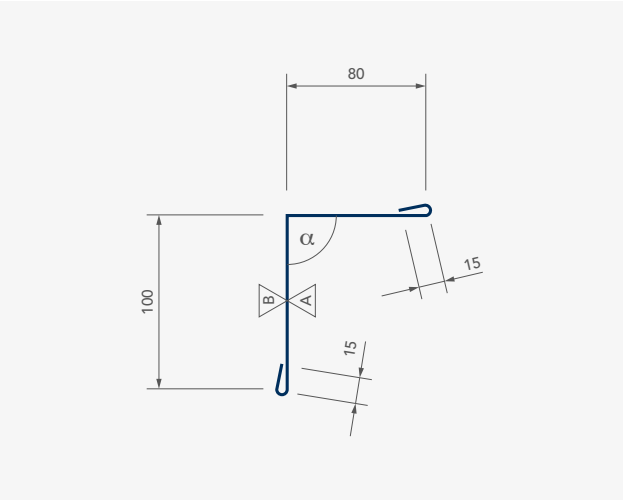

Dach-/Wandanschlussprofil

Stahlblech verzinkt 0,75 mm
Beschichtung ähnlich RAL, Schichtdicke passend zum Profil
max. Länge 6 m
Zuschnitt 210 mm

Winkel α bitte angeben!

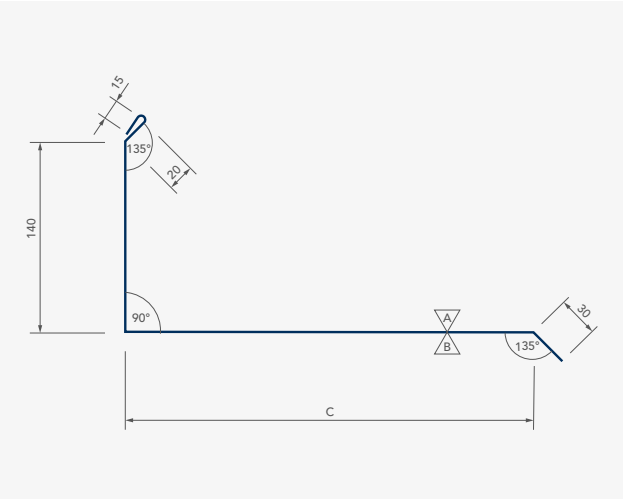

Wandanschlussprofil (parallel zur Spannrichtung)

Stahlblech verzinkt 0,75 mm
Beschichtung ähnlich RAL, Schichtdicke passend zum Profil
max. Länge 6 m

Kerndicke	Maß C	Zuschnitt
40-130	420	625

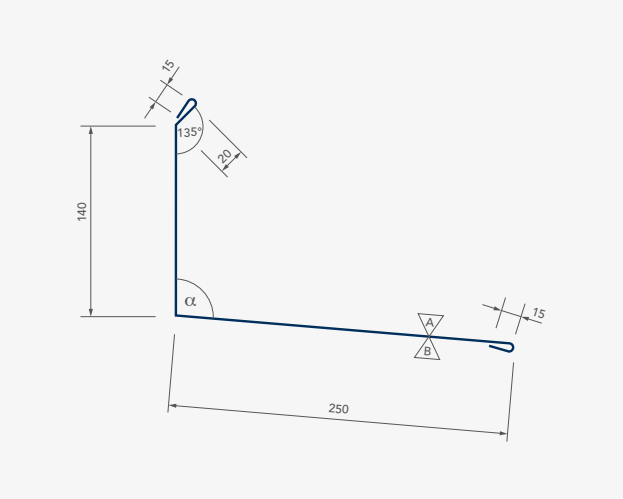

Wandanschlussprofil (quer zur Spannrichtung)

Stahlblech verzinkt 0,75 mm
Beschichtung ähnlich RAL, Schichtdicke passend zum Profil
max. Länge 6 m
Zuschnitt 440 mm

Winkel α bitte angeben!

A = Sichtseite B = RSL Wenn nicht anders angegeben, alle Maße in mm!

Kantteile

profiltec

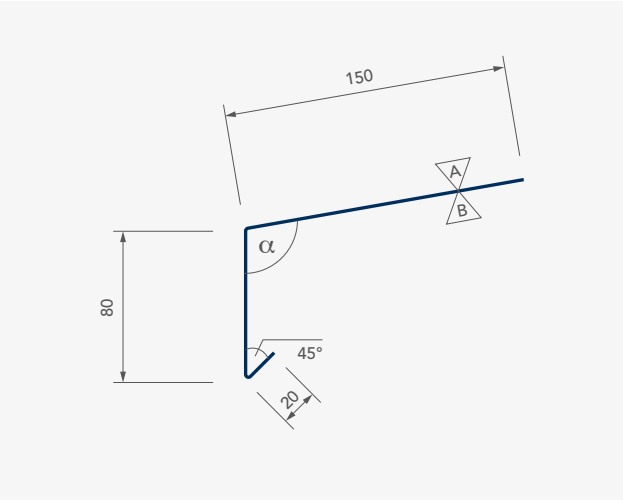

Rinneneinlaufprofil

Stahlblech verzinkt 0,75 mm
Beschichtung ähnlich RAL, Schichtdicke passend zum Profil
max. Länge 6 m
Zuschnitt 200 mm

Winkel α bitte angeben!

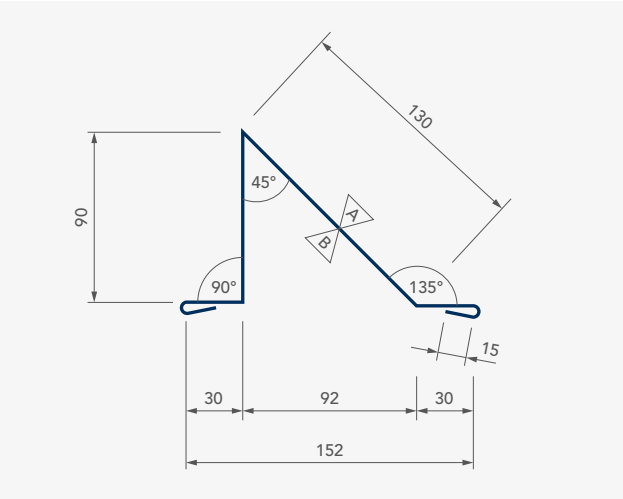

Schneefang gekantet

Stahlblech verzinkt 0,75 mm
Beschichtung ähnlich RAL, Schichtdicke passend zum Profil
max. Länge 6 m
Zuschnitt 310 mm

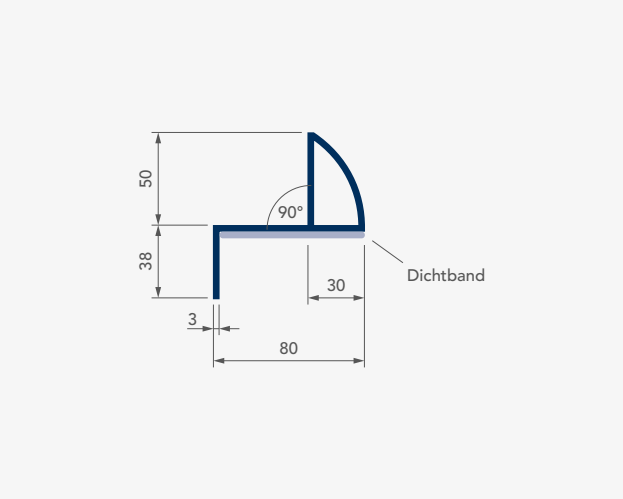

Schneefang Alu

Standard Aluminium pressblank mit Dichtung
Optional Beschichtung ähnlich RAL, Schichtdicke passend zum Profi
max. Länge ca. 2.987 mm

9
10
11
12
13
14
15
16
17
18
19
20
21

SANDWICHPANEELE

WAND
SAB

SANDWICHELEMENT WAND

PIR-Paneel Typ W

SICHTBAR BEFESTIGT

profiltec

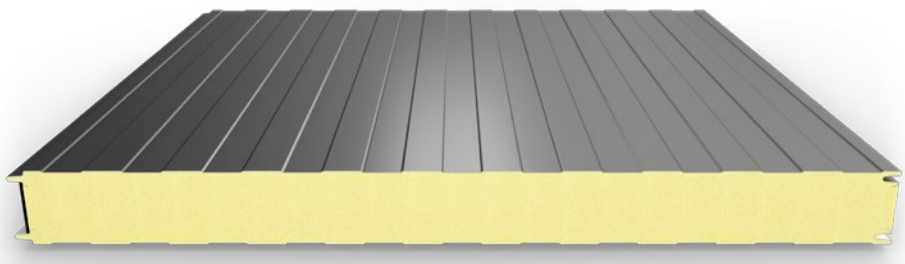

Abb. Standardprofilierung: Liniert (außen) / Liniert (innen). Optionale Profilierungen siehe nebenstehend.

40–100 mm Kerndicke

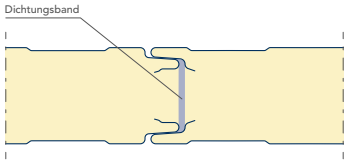

120–150 mm Kerndicke

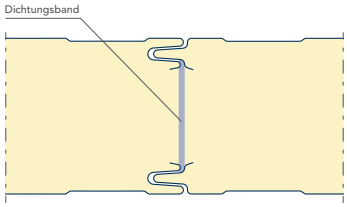

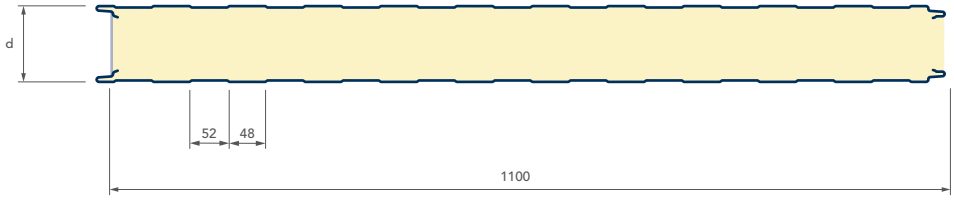

- große Auswahl an hochwertigen Farb- und Beschichtungssystemen
- Mikrolinierung in zwei verschiedenen Ausführungen

Hersteller:

SAB PROFIEL
A Tata Steel Enterprise

Technische Daten

Kerndicke d	mm	40	60	80	100	120	150
Dämmkern	Typ	PIR-Hartschaum					
Paneelgewicht	kg/m²	9,15	9,95	11,00	11,80	12,60	13,80
U-Wert* (nach EN14509)	W/(m²K)	0,560	0,370	0,280	0,230	0,190	0,150
max. Anzahl je Paket	Stk.	27	18	13	10	9	7
Standardblechstärke Außen	mm	**0,50 Standard** – Auf Anfrage 0,63 / 0,75					
Standardblechstärke Innen	mm	**0,40 Standard** – Auf Anfrage 0,50 / 0,63 / 0,75					
max. Paketgewicht	kg	2.500					
max. Herstellungslänge	mm	16.000					
min. Herstellungslänge	mm	600**					
Baubreite	mm	1.100					
Ausklinkung	mm	–					
Schalldämmung	Rw dB	ca. 26					
Brandverhalten	Kl.	B-s2, d0					
Toleranzen		Fertigungstoleranzen nach EN 14509					

* U-Wert nach DIN EN14509 unter Berücksichtigung der Fugenverluste ** Unter 2.000 mm fallen Kurzlängenzuschläge an

SANDWICHELEMENT WAND

PIR-Paneel Typ W

SICHTBAR BEFESTIGT

profiltec

Oberflächenprofilierung

Verfügbare Linierungen	Standard		Optional	
	Außen	Innen	Außen	Innen
Liniert	●	●	–	–
M8L - Mikroliniert	–	–	●	–
M16L - Mikroliniert	–	–	●	–

Liniert

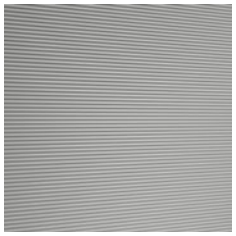

M8L - Mikroliniert

M16L - Mikroliniert

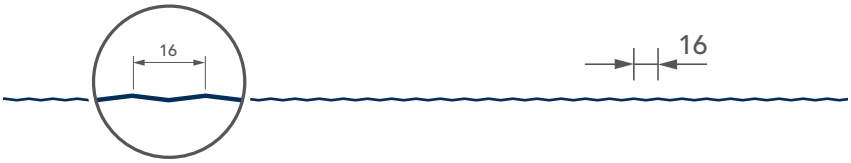

Für die Inhalte der Text- oder Bilderläuterungen, der Tabellen oder statischen Werte, insbesondere für die Richtigkeit der Maße, Gewichte und statischen Werte übernehmen wir keine Gewähr.

SANDWICHELEMENT WAND

PIR-Paneel Typ WB

VERDECKT BEFESTIGT

profiltec

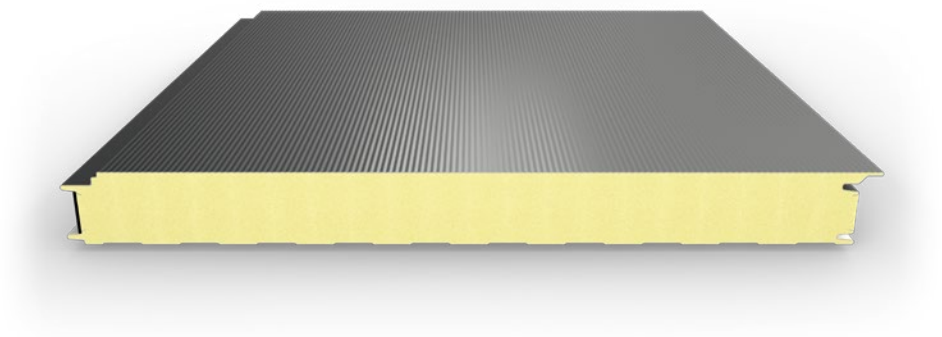

Abb. Standardprofilierung: M16L - Mikroliniert (außen) / Liniert (innen). Optionale Profilierungen siehe nebenstehend.

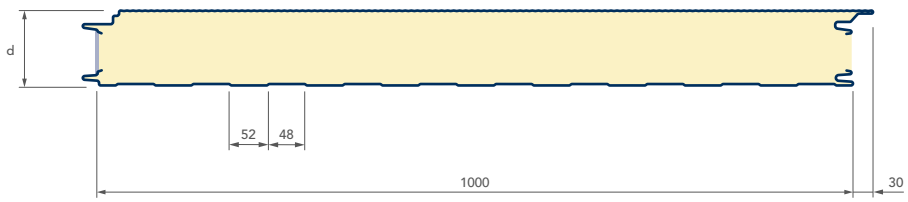

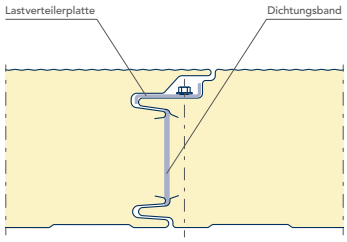

- große Auswahl an hochwertigen Farb- und Beschichtungssystemen
- Mikrolinierung in zwei verschiedenen Ausführungen
- verdeckte Befestigung für hochwertige Optik

Hersteller:

SAB PROFIEL
A Tata Steel Enterprise

Technische Daten

Kerndicke d	mm	60	80	100	120	140
Dämmkern	Typ	PIR-Hartschaum				
Paneelgewicht	kg/m²	10,54	11,34	12,14	12,94	13,74
U-Wert* (nach EN14509)	W/(m²K)	0,390	0,290	0,230	0,190	0,160
max. Anzahl je Paket	Stk.	18	13	10	9	7
Standardblechstärke Außen	mm	**0,63 Standard** – Auf Anfrage 0,50 / 0,75				
Standardblechstärke Innen	mm	**0,40 Standard** – Auf Anfrage 0,50 / 0,63 / 0,75				
max. Paketgewicht	kg	2.500				
max. Herstellungslänge	mm	16.000				
min. Herstellungslänge	mm	600**				
Baubreite	mm	1.000				
Ausklinkung	mm	–				
Schalldämmung	Rw dB	ca. 26				
Brandverhalten	Kl.	B-s2, d0				
Toleranzen		Fertigungstoleranzen nach EN 14509				

* U-Wert nach DIN EN14509 unter Berücksichtigung der Fugenverluste ** Unter 2.000 mm fallen Kurzlängenzuschläge an

SANDWICHELEMENT WAND

PIR-Paneel Typ WB

VERDECKT BEFESTIGT

profiltec

Oberflächenprofilierung

Verfügbare Linierungen	Standard		Optional	
	Außen	Innen	Außen	Innen
Liniert	–	●	●	–
M8L - Mikroliniert	–	–	●	–
M16L - Mikroliniert	●	–	–	–

Liniert

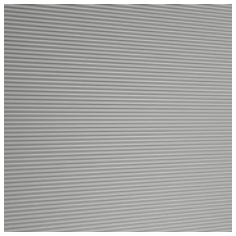

M8L - Mikroliniert

M16L - Mikroliniert

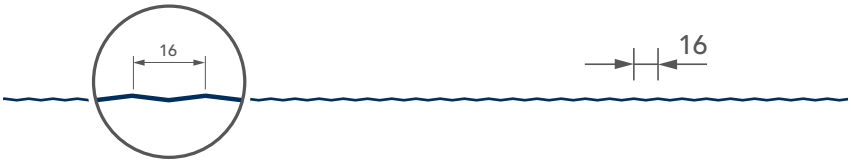

Für die Inhalte der Text- oder Bilderläuterungen, der Tabellen oder statischen Werte, insbesondere für die Richtigkeit der Maße, Gewichte und statischen Werte übernehmen wir keine Gewähr.

SANDWICHELEMENT WAND

PIR-Paneel Typ TL

SICHTBAR BEFESTIGT

profiltec

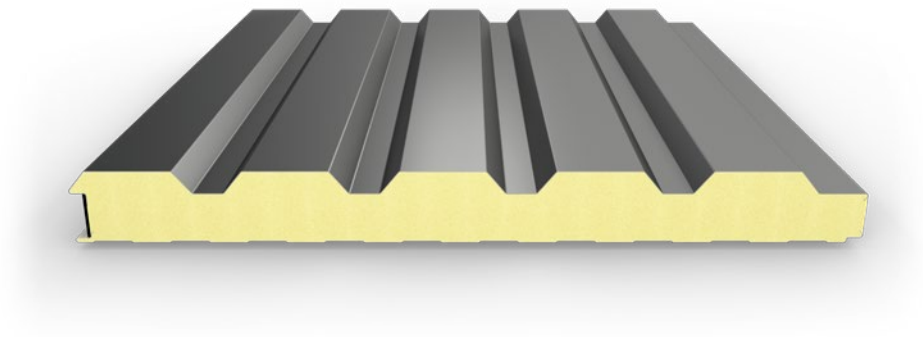

Abb. Standardprofilierung: Trapezprofiliert (außen) / Liniert (innen). Optionale Profilierungen siehe nebenstehend.

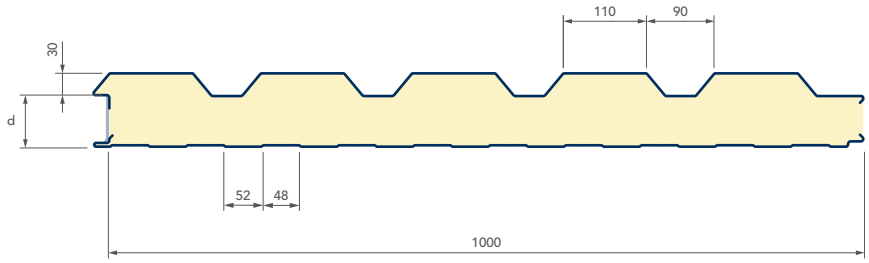

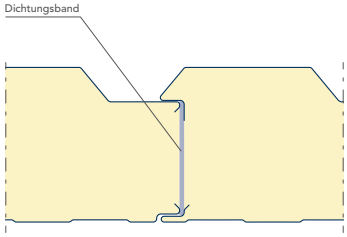

- optisch kombinierbar mit einschaligen Trapezprofilen
- gute U-Werte (Wärmedämmeigenschaft)
- große Auswahl an hochwertigen Farb- und Beschichtungssystemen

Hersteller:

SAB PROFIEL
A Tata Steel Enterprise

Technische Daten

Kerndicke d (+ Sicke 30 mm)	mm	**65**	**105**
Dämmkern	Typ	PIR-Hartschaum	
Paneelgewicht	kg/m²	12,63	14,23
U-Wert* (nach EN14509)	W/(m²K)	0,280	0,190
max. Anzahl je Paket	Stk.	11	7
Standardblechstärke Außen	mm	**0,63 Standard** – Auf Anfrage 0,50 / 0,75	
Standardblechstärke Innen	mm	**0,40 Standard** – Auf Anfrage 0,50 / 0,63 / 0,75	
max. Paketgewicht	kg	2.500	
max. Herstellungslänge	mm	16.000	
min. Herstellungslänge	mm	600**	
Baubreite	mm	1.000	
Ausklinkung	mm	–	
Schalldämmung	Rw dB	ca. 26	
Brandverhalten	Kl.	B-s2, d0	
Toleranzen		Fertigungstoleranzen nach EN 14509	

* U-Wert nach DIN EN14509 unter Berücksichtigung der Fugenverluste ** Unter 2.000 mm fallen Kurzlängenzuschläge an

SANDWICHELEMENT WAND

PIR-Paneel Typ TL

SICHTBAR BEFESTIGT

profiltec

Oberflächenprofilierung

Verfügbare Linierungen	Standard		Optional	
	Außen	Innen	Außen	Innen
Trapezprofiliert	•	–	–	–
Liniert	–	•	–	–

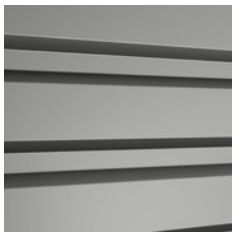

Trapezprofiliert

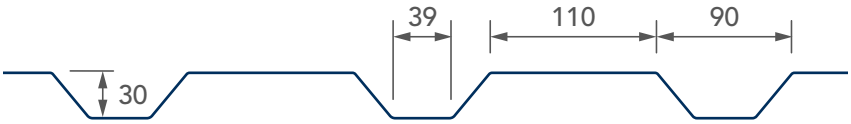

Liniert

Für die Inhalte der Text- oder Bilderläuterungen, der Tabellen oder statischen Werte, insbesondere für die Richtigkeit der Maße, Gewichte und statischen Werte übernehmen wir keine Gewähr.

SANDWICHELEMENT WAND
Zubehör

profiltec

Befestiger UK Holz (spanlos) – sichtbar befestigt

Edelstahl-Bohrschraube mit vormontierter Dichtscheibe, auch farbbeschichtet lieferbar

Kerndicke (in mm)	Schraube	Stk. pro Pkt.
40	JF3-Plus 6,8x100 E19	100
60	JF3-Plus 6,8x120 E19	100
80	JF3-Plus 6,8x140 E19	100
100	JF3-Plus 6,8x160 E19	100
120	JF3-Plus 6,8x180 E19	100
150	JF3-Plus 6,8x220 E19	100

Befestiger UK Stahl (4–16 mm) – sichtbar befestigt

Edelstahl-Bohrschraube mit vormontierter Dichtscheibe, auch farbbeschichtet lieferbar

Kerndicke (in mm)	Schraube	Stk. pro Pkt.
40	JT3 18-5,5x115 E19	100
60	JT3 18-5,5x115 E19	100
80	JT3 18-5,5x155 E19	100
100	JT3 18-5,5x155 E19	100
120	JT3 18-5,5x195 E19	100
150	JT3 18-5,5x195 E19	100

Befestiger UK Holz (spanlos) – verdeckt befestigt

Edelstahl-Bohrschraube mit vormontierter Dichtscheibe, auch farbbeschichtet lieferbar

Kerndicke (in mm)	Schraube	Stk. pro Pkt.
60	JF3-Plus 6,8x120 E22	100
80	JF3-Plus 6,8x140 E22	100
100	JF3-Plus 6,8x160 E22	100
120	JF3-Plus 6,8x180 E22	100
140	JF3-Plus 6,8x200 E22	100

Befestiger UK Stahl (4–16 mm) – verdeckt befestigt

Edelstahl-Bohrschraube mit vormontierter Dichtscheibe, auch farbbeschichtet lieferbar

Kerndicke (in mm)	Schraube	Stk. pro Pkt.
60	JT3 18-5,5x115 E22	100
80	JT3 18-5,5x155 E22	100
100	JT3 18-5,5x155 E22	100
120	JT3 18-5,5x195 E22	100
140	JT3 18-5,5x195 E22	100

Zubehör

profiltec

Lastverteilerplatte (LVP) – verdeckt befestigt

Für verdeckt befestigte Sandwichpaneele, nach statischer Erfordernis.
Hinweis: Laut Zulassung Befestigung mit zwei Schrauben OHNE Scheiben.

Paneeltyp	Material	Maße
Typ WB	Edelstahl 1,5 mm	200 x 42 mm

Längsstoß-/Formteilschraube

Edelstahl-Bohrschraube mit unverlierbar vormontierter Dichtscheibe

Kerndicke (in mm)	Schraube	Stk. pro Pkt.
40–150	JT3-2H-Plus 5,5x25 E16	100/500

Dichtband

aus PUR-Weichschaumstoff, mit Membranfunktion, dampfdiffusionsoffen, selbstklebend

Bandbreite	Fugenbreite	Länge/Rolle	Einsatzbereich
15 mm	1–4 mm	20 m	Längsstoßdichtband
15 mm	3–9 mm	12 m	Fugendichtband
15 mm	5–12 mm	9,0 m	Fugendichtband
15 mm	6–18 mm	5,6 m	Fugendichtband

Anpressgerät

Montagehilfe für Sandwichelemente um den korrekten Fugenabstand der Paneele herzustellen und eine optimale Fugendichtigkeit der Längsfuge zu ermöglichen.

Hinweis: Zur korrekten Längsstoßausbildung wird die Verwendung von zwei Geräten pro Sandwichelement empfohlen!

SANDWICHELEMENT WAND
Kantteile

profiltec

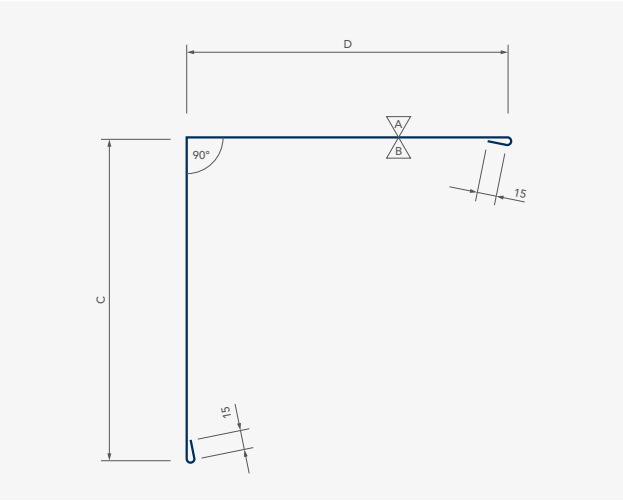

Außenecke

Stahlblech verzinkt 0,75 mm, Beschichtung ähnlich RAL, Schichtdicke passend zum Profil, max. Länge 6 m

Kerndicke	Maß C/D	Zuschnitt
50	80	190
60	100	230
80	120	270
100	140	310
120	160	350
140	180	390
150	190	410

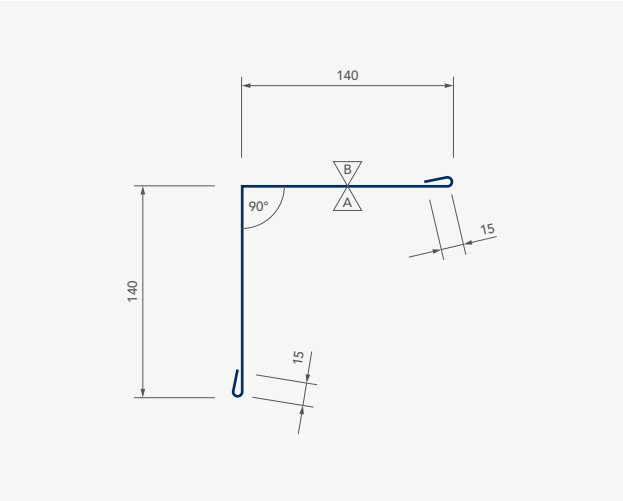

Innenecke

Stahlblech verzinkt 0,75 mm
Beschichtung ähnlich RAL, Schichtdicke passend zum Profil
max. Länge 6 m
Zuschnitt 310 mm

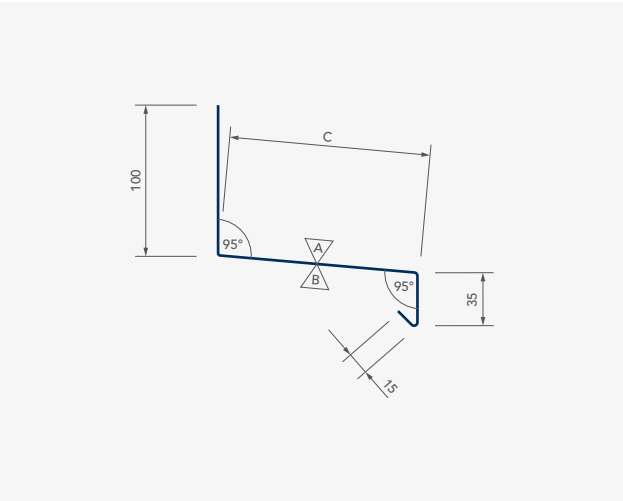

Sockelprofil

Stahlblech verzinkt 0,75 mm, Beschichtung ähnlich RAL, Schichtdicke passend zum Profil, max. Länge 6 m

Kerndicke	Maß C	Zuschnitt
50	73	223
60	93	243
80	113	263
100	133	283
120	153	303
140	173	323
150	183	333

A = Sichtseite B = RSL Wenn nicht anders angegeben, alle Maße in mm!

Kantteile

profiltec

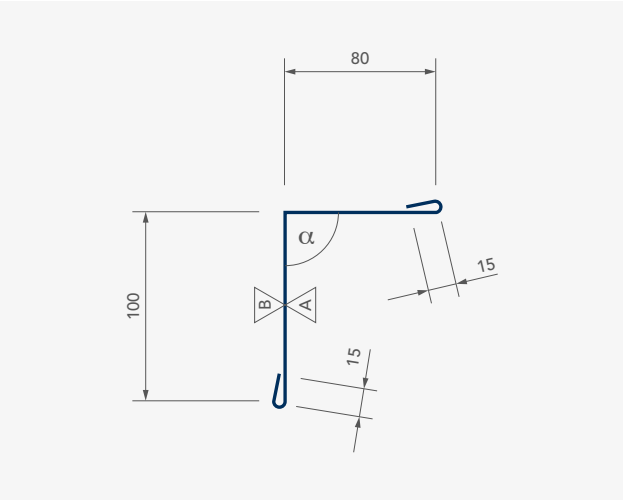

Dach-/Wandanschlussprofil

Stahlblech verzinkt 0,75 mm
Beschichtung ähnlich RAL, Schichtdicke passend zum Profil
max. Länge 6 m
Zuschnitt 210 mm

Winkel α bitte angeben!

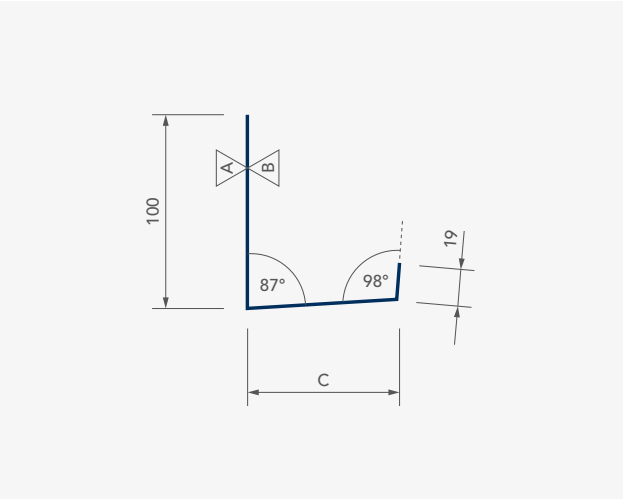

Halteprofil – Paneel verdeckt befestigt, Typ WB

Stahlblech verzinkt 1,5 mm. max. Länge 3 m, horizontale Montage
Hinweis: Das Maß C ist ein Innenmaß!

Kerndicke	Maß C (Innen)	Zuschnitt
60	38	153
80	58	173
100	78	193
120	98	213
140	118	233

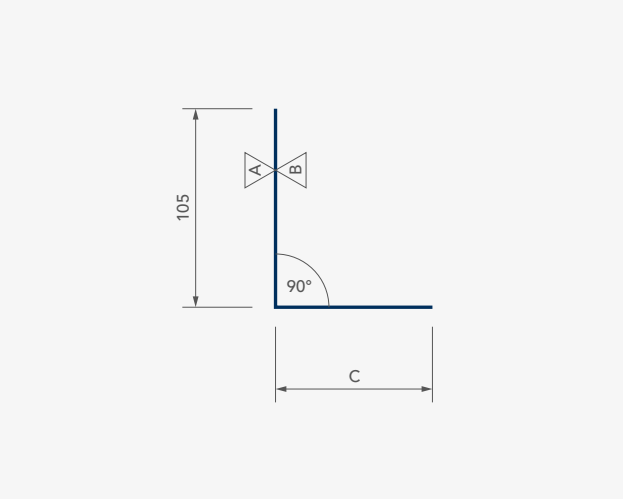

Halteprofil – Paneel sichtbar befestigt, Typ W

Stahlblech verzinkt 1,5 mm. max. Länge 3 m. horizontale Montage

Kerndicke	Maß C (Innen)	Zuschnitt
40	20	125
60	40	145
80	50	155
100	60	165
120	70	175
150	90	195

SANDWICHELEMENT WAND

Lisenen

GEKANTET

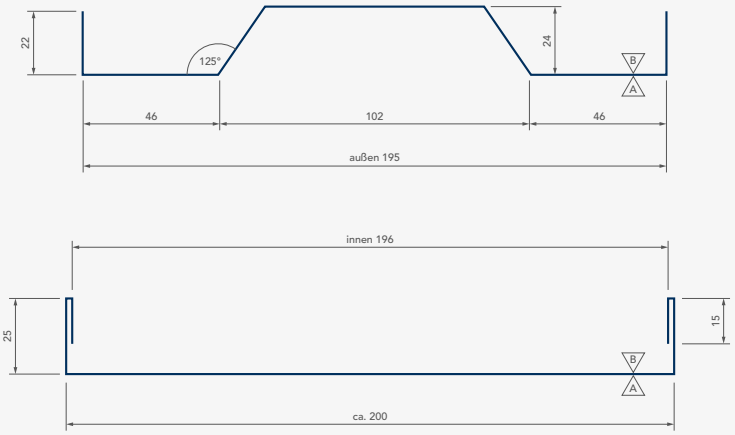

Lisene Typ A

Halter Stahlblech verzinkt 1,00 mm, Lisene Stahlblech verzinkt 0,75 mm
Beschichtung ähnlich RAL, Schichtdicke passend zum Profil
max. Länge 6 m
Zuschnitt Halter 263,5 mm, Zuschnitt Lisene 280 mm

Lisene Typ B

Halter Stahlblech verzinkt 1,00 mm, Lisene Stahlblech verzinkt 0,75 mm
Beschichtung ähnlich RAL, Schichtdicke passend zum Profil
max. Länge 6 m
Zuschnitt Halter 2x 55 mm, Zuschnitt Lisene 280 mm

A = Sichtseite B = RSL Wenn nicht anders angegeben, alle Maße in mm!

Lisenen

GEKANTET

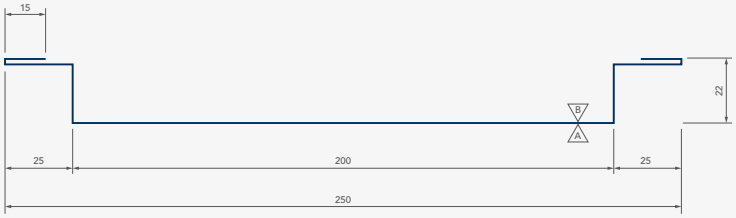

Lisene Typ C

Stahlblech verzinkt 0,75 mm
Beschichtung ähnlich RAL, Schichtdicke passend zum Profil
max. Länge 6 m
Zuschnitt 324 mm

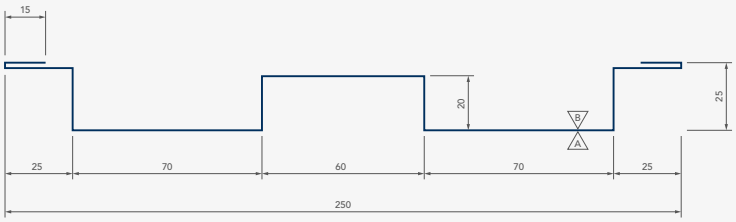

Lisene Typ D

Stahlblech verzinkt 0,75 mm
Beschichtung ähnlich RAL, Schichtdicke passend zum Profil
max. Länge 6 m
Zuschnitt 345 mm

A = Sichtseite B = RSL Wenn nicht anders angegeben, alle Maße in mm!

SANDWICHELEMENT WAND

Lisenen

STRANGGEPRESST

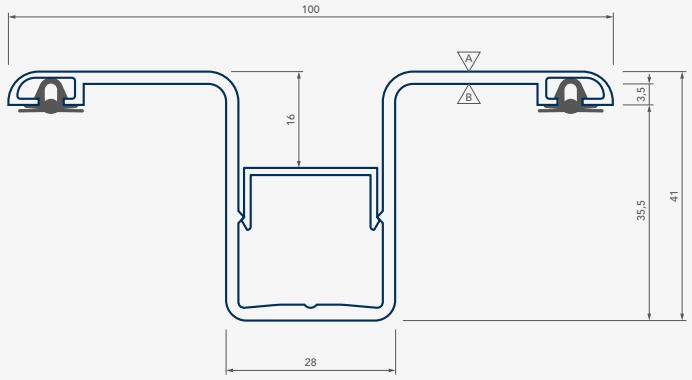

Lisene 100

Aluminium stranggepresst, pressblank
Optional Pulverbeschichtung ähnlich RAL
Länge 6 m
inkl. Deckelprofil und Dichtgummi (silikonfrei)

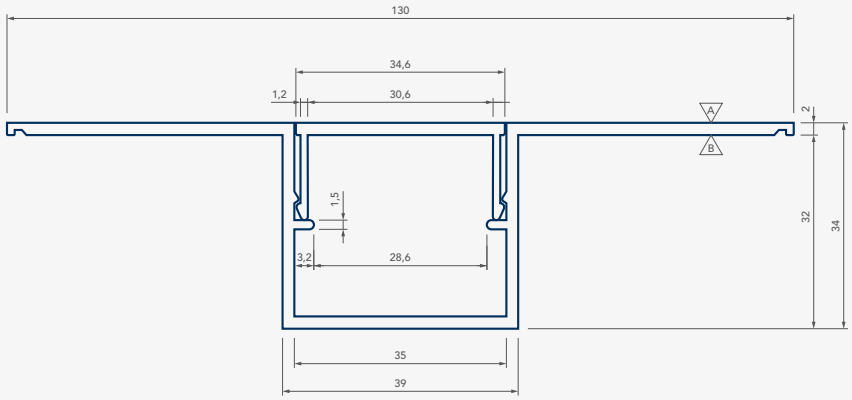

Lisene 130

Aluminium stranggepresst, pressblank
Optional Pulverbeschichtung ähnlich RAL
Länge 6 m
inkl. Deckelprofil

A = Sichtseite B = RSL Wenn nicht anders angegeben, alle Maße in mm!

Lisenen

STRANGGEPRESST

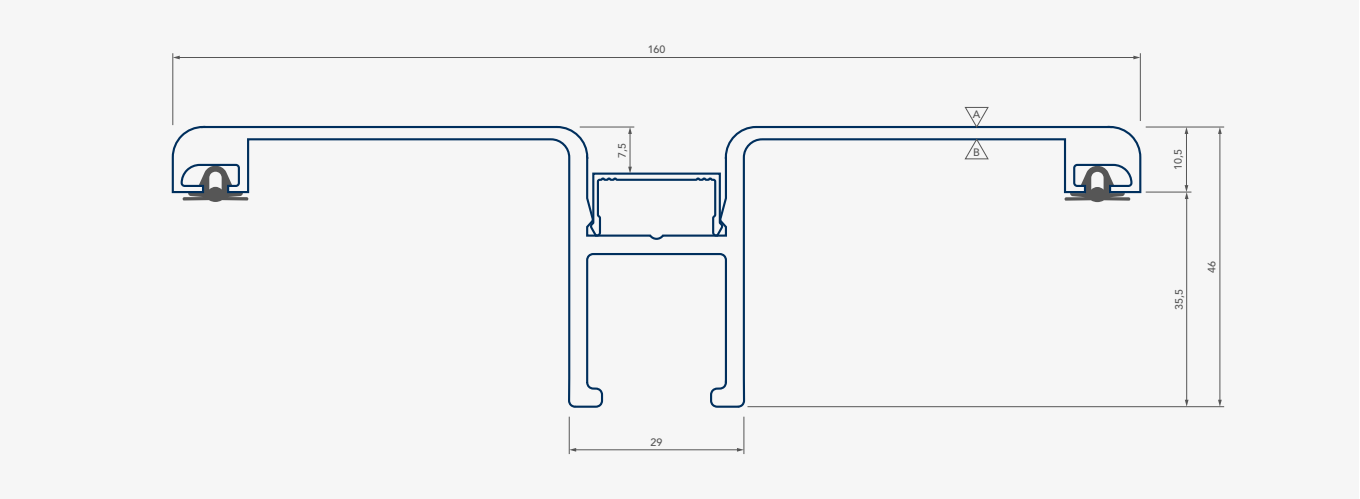

Lisene 160

Aluminium stranggepresst, pressblank
Optional Pulverbeschichtung ähnlich RAL
Länge 6 m
inkl. Deckelprofil und Dichtgummi (silikonfrei)

SANDWICHELEMENT DACH/WAND

Farbpalette

ÜBERSICHT BESCHICHTUNGSSYSTEME

profiltec

Hersteller:

SAB PROFIEL
A Tata Steel Enterprise

Verfügbare Farben ähnlich RAL	Anwendung	Dach / Wand						
	Dämmkern	PIR						
	Beschichtungsdicke	15 µm DU	25 µm Polyester			50 µm Colorcoat® SDP50		
	Korrosionsschutz	RC 2	RC 3			RC 5		
	UV-Beständigkeit	RUV 1	RUV 3			RUV 4		
	Blechdicke	0,40 mm	0,50 mm	0,63 mm	0,75 mm	0,50 mm	0,63 mm	0,75 mm
1015 Hellelfenbein	außen	–	–	●	●	–	–	–
	innen	–	–	–	–	–	–	–
3000 Feuerrot	außen	–	–	–	●	–	–	●*
	innen	–	–	–	–	–	–	–
5003 Saphirblau	außen	–	–	●	–	–	–	–
	innen	–	–	–	–	–	–	–
5009 Azurblau	außen	–	–	–	●	–	–	–
	innen	–	–	–	–	–	–	–
5010 Enzianblau	außen	–	–	–	●	–	–	–
	innen	–	–	–	–	–	–	–
6005 Moosgrün	außen	–	–	●	●	–	–	–
	innen	–	–	–	–	–	–	–
6009 Tannengrün	außen	–	–	●	–	–	–	–
	innen	–	–	–	–	–	–	–
6011 Resedagrün	außen	–	–	●	●	–	–	–
	innen	–	–	–	–	–	–	–
6020 Chromoxidgrün	außen	–	–	●	●	–	–	–
	innen	–	–	–	–	–	–	–
7005 Mausgrau	außen	–	–	–	●	–	–	–
	innen	–	–	–	–	–	–	–
7012 Basaltgrau	außen	–	–	●	–	–	–	–
	innen	–	–	–	–	–	–	–
7016 Anthrazitgrau	außen	–	●	●	●	●	●	●
	innen	–	–	–	–	–	–	–
7021 Schwarzgrau	außen	–	–	–	–	●	●	●
	innen	–	–	–	–	–	–	–
7022 Umbragrau	außen	–	–	●	–	–	–	–
	innen	–	–	–	–	–	–	–
7032 Kieselgrau	außen	–	–	–	●	–	–	–
	innen	–	–	–	–	–	–	–
7035 Lichtgrau	außen	–	–	●	●	–	●	●
	innen	–	–	–	–	–	–	–
8004 Kupferbraun	außen	–	–	●	●	–	–	●*
	innen	–	–	–	–	–	–	–
8011 Nussbraun	außen	–	–	●	●	–	–	–
	innen	–	–	–	–	–	–	–
8012 Rotbraun	außen	–	–	●	●	–	–	●
	innen	–	–	–	–	–	–	–

SANDWICHELEMENT DACH/WAND

Farbpalette

ÜBERSICHT BESCHICHTUNGSSYSTEME

profiltec

Hersteller:

SAB PROFIEL

	Anwendung	Dach / Wand						
	Dämmkern	PIR						
	Beschichtungsdicke	15 µm DU	25 µm Polyester			50 µm Colorcoat® SDP50		
	Korrosionsschutz	RC 2	RC 3			RC 5		
	UV-Beständigkeit	RUV 1	RUV 3			RUV 4		
Verfügbare Farben ähnlich RAL	Blechdicke	0,40 mm	0,50 mm	0,63 mm	0,75 mm	0,50 mm	0,63 mm	0,75 mm
9001 Cremeweiß	außen	–	–	●	●	–	–	–
	innen	–	–	–	–	–	–	–
9002 Grauweiß	außen	–	●	●	●	●	●	●
	innen	●	●	●	●	●	●	●
9005 Tiefschwarz	außen	–	●	●	●	–	●	●
	innen	–	–	–	–	–	–	–
9006 Weißaluminium	außen	–	●	●	●	●	●	●
	innen	–	–	–	–	–	–	–
9007 Graualuminium	außen	–	●	●	●	●	●	●
	innen	–	–	–	–	–	–	–
9010 Reinweiß	außen	–	–	●	–	●	●	●
	innen	●	–	●	–	●	●	●
Black Matt	außen	–	–	–	–	●	●	–
	innen	–	–	–	–	–	–	–

* auf Anfrage

Weitere Farben und Beschichtungssysteme auf Anfrage!

Die hier angegebenen Farbtöne (z.B. 9002) sind RAL-ähnlich. Die Farbmuster sind Druckwiedergaben und geben die Farbtöne nur annähernd wieder! Sonderfarben nur ab Mindestabnahmemengen lieferbar. Liefermöglichkeiten und Lieferzeit auf Anfrage. Der Grundwerkstoff ist Stahlblech mit beidseitiger Zinkauflage und anschließender farbiger Kunststoffbeschichtung. Für die Inhalte der Text- oder Bilderläuterungen, der Tabellen oder statischen Werte, insbesondere für die Richtigkeit der Maße, Gewichte und statischen Werte übernehmen wir keine Gewähr.

SANDWICHELEMENT DACH/WAND

Farbpalette

ÜBERSICHT BESCHICHTUNGSSYSTEME

profiltec

Hersteller:

SAB PROFIEL
A Tata Steel Enterprise

	Anwendung	Dach / Wand			
	Dämmkern	PIR			
	Beschichtungsdicke	35 µm Colorfarm®			
	Korrosionsschutz	RC 5			
	UV-Beständigkeit	RUV 3			
Verfügbare Farben	Blechdicke	0,40 mm	0,50 mm	0,63 mm	0,75 mm
1015 Hellelfenbein	außen	–	–	–	–
	innen	•*	•*	•*	•*
9002 Grauweiß	außen	•	–	–	–
	innen	•	•*	•*	•*
Goosewing Grey	außen	–	–	–	–
	innen	•*	•*	•*	•*

• Standardfarbe in Standard-Blechdicke in 35 µm * auf Anfrage (ab 2.500 m²)

Weitere Farben und Beschichtungssysteme auf Anfrage!

Die hier angegebenen Farbtöne (z.B. 9002) sind RAL-ähnlich. Die Farbmuster sind Druckwiedergaben und geben die Farbtöne nur annähernd wieder! Sonderfarben nur ab Mindestabnahmemengen lieferbar. Liefermöglichkeiten und Lieferzeit auf Anfrage. Der Grundwerkstoff ist Stahlblech mit beidseitiger Zinkauflage und anschließender farbiger Kunststoffbeschichtung. Für die Inhalte der Text- oder Bilderläuterungen, der Tabellen oder statischen Werte, insbesondere für die Richtigkeit der Maße, Gewichte und statischen Werte übernehmen wir keine Gewähr.

SANDWICHELEMENT DACH/WAND

Farbpalette

ÜBERSICHT BESCHICHTUNGSSYSTEME

profiltec

Hersteller:

SAB PROFIEL
A Tata Steel Enterprise

	Anwendung	Dach / Wand		
	Dämmkern	PIR		
	Beschichtungsdicke	65 µm Colorcoat Prisma®		
	Korrosionsschutz	RC 5+		
	UV-Beständigkeit	RUV 5		
Verfügbare Farben	Blechdicke	0,50 mm	0,63 mm	0,75 mm
Anthracite	außen	●	●	●
	innen	–	–	–
Black	außen	–	●	●
	innen	–	–	–
Ephyra	außen	●	–	●
	innen	–	–	–
Hamlet	außen	●	●	●
	innen	–	–	–
Kronos	außen	–	●	●
	innen	–	–	–
Orion	außen	●	●	●
	innen	–	–	–
Oxide Red	außen	–	–	●*
	innen	–	–	–
Oyster	außen	–	–	●
	innen	–	–	–
Pegasus	außen	–	–	●*
	innen	–	–	–
Sargasso	außen	–	●	–
	innen	–	–	–
Slate Grey	außen	–	●	●
	innen	–	–	–
Sirius	außen	●	●	●
	innen	–	–	–
White (9010)	außen	●	●	●
	innen	●	●	●
Zeus	außen	●	–	●
	innen	–	–	–

* auf Anfrage

Weitere Farben und Beschichtungssysteme auf Anfrage!

Die hier angegebenen Farbtöne (z.B. 9002) sind RAL-ähnlich. Die Farbmuster sind Druckwiedergaben und geben die Farbtöne nur annähernd wieder! Sonderfarben nur ab Mindestabnahmemengen lieferbar. Liefermöglichkeiten und Lieferzeit auf Anfrage. Der Grundwerkstoff ist Stahlblech mit beidseitiger Zinkauflage und anschließender farbiger Kunststoffbeschichtung. Für die Inhalte der Text- oder Bilderläuterungen, der Tabellen oder statischen Werte, insbesondere für die Richtigkeit der Maße, Gewichte und statischen Werte übernehmen wir keine Gewähr.

SANDWICHELEMENT DACH/WAND

Farbpalette

ÜBERSICHT BESCHICHTUNGSSYSTEME

profiltec

Hersteller:

SAB PROFIEL
A Tata Steel Enterprise

	Anwendung	Dach / Wand		
	Dämmkern	PIR		
	Beschichtungsdicke	200 µm Colorcoat HPS200 Ultra®		
	Korrosionsschutz	RC 5+		
	UV-Beständigkeit	RUV 4		
Verfügbare Farben	Blechdicke	0,50 mm	0,63 mm	0,75 mm
Alaska Grey	außen	–	●	–
	innen	–	–	–
Anthracite	außen	●	●	●
	innen	–	–	–
Anthracite Matt	außen	●	●	–
	innen	–	–	–
Ardenne	außen	–	–	●
	innen	–	–	–
Black	außen	–	●	●
	innen	–	–	–
Goosewing Grey	außen	●	●	●
	innen	●	●	●
Hamlet	außen	●	●	●
	innen	●	●	●
Heritage Green	außen	–	●	–
	innen	–	–	–
Juniper Green	außen	●	●	–
	innen	–	–	–
Merlin Grey	außen	●	●	●
	innen	–	–	–
Mushroom	außen	●	–	–
	innen	–	–	–
Olive Green	außen	–	●	–
	innen	–	–	–
Pure Grey	außen	–	–	●
	innen	–	–	–
Raven	außen	–	●	●
	innen	–	–	–
Reseda Green	außen	–	●	–
	innen	–	–	–
Terracotta	außen	–	●	–
	innen	–	–	–
White (9003)	außen	●	●	●
	innen	●	●	●

* auf Anfrage

Weitere Farben und Beschichtungssysteme auf Anfrage!

Die hier angegebenen Farbtöne (z.B. 9002) sind RAL-ähnlich. Die Farbmuster sind Druckwiedergaben und geben die Farbtöne nur annähernd wieder! Sonderfarben nur ab Mindestabnahmemengen lieferbar. Liefermöglichkeiten und Lieferzeit auf Anfrage. Der Grundwerkstoff ist Stahlblech mit beidseitiger Zinkauflage und anschließender farbiger Kunststoffbeschichtung. Für die Inhalte der Text- oder Bilderläuterungen, der Tabellen oder statischen Werte, insbesondere für die Richtigkeit der Maße, Gewichte und statischen Werte übernehmen wir keine Gewähr.

Confidex®-Farbgarantie

FÜR COLORCOAT PRISMA® UND COLORCOAT HPS200 ULTRA®

profiltec

Confidex® bietet die umfassendste Garantie für einbaufertige Stahlprodukte in Europa und sorgt für Seelenfrieden für bis zu 40 Jahre.

Im Gegensatz zu anderen Garantien deckt Confidex® die werkseitig geschnittenen Kanten während der gesamten Garantiezeit ab und erfordert keine Inspektionen oder Wartungsarbeiten, um die Garantie zu validieren, außer wenn Colorcoat HPS200 Ultra® und Colorcoat Prisma® auf einem Dach und einer Wand verwendet wird, auf denen eine Photovoltaikanlage (PV) installiert ist.

Abb.: Direkte Vertragsbeziehung zwischen Bauherr und Hersteller

Vorteile der Confidex®-Farbgarantie:

- Bis zu 20 Jahre Farbgarantie
- Erweiterter Garantieschutz von bis zu 40 Jahren
- Wird direkt dem Gebäudeeigentümer angeboten und bildet eine Vertragsbeziehung zwischen Tata Steel und dem Gebäudeeigentümer

Confidex® Garantiezeiten für Zone 1 (Nordeuropa) und Zone 2 (Südeuropa)

200 µm
Colorcoat HPS200 Ultra®

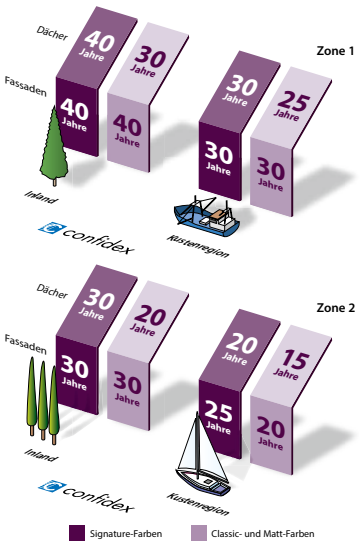

65 µm
Colorcoat Prisma®

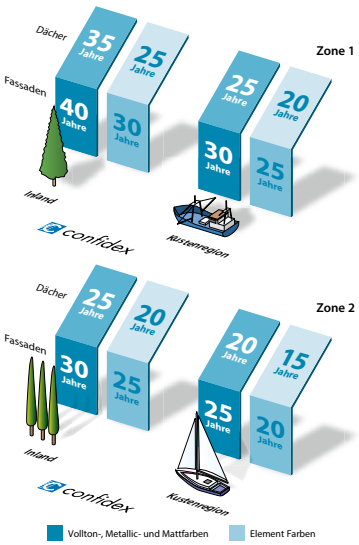

Weiterführende Infos zu Confidex® erhalten sie direkt auf der Website von Tata Steel:

www.tatasteeleurope.com/de/konstruktion/service/garantie/confidex

Schnitt B-B
Aluminiumprofil
Kantteil Aufmaß
Halter + Alu-Rillenstoßblech
+ Abdichtung
Verlegerichtung
Dachtragschale
Blechdach
OK Attika
Das Dachbl
Verlegen mit 749,6

PRODUKT-INFOS

PV-Dach mit Klemm-System

TRAGENDES SANDWICHPANEEL FÜR SOLARANLAGEN VON ROMA

profiltec

Die innovative Lösung für Solardächer

Mit dem neuen Dachpaneel Typ RD stellen wir Ihnen ein Sandwichpaneel vor, das die Montage einer PV-Anlage wesentlich erleichtert.

ROMA DÄMM-SYSTEME
ROMA Dachpaneel Typ RD

Durch die pilzkopfartige ROMA Dachprofilierung können Sie Ihre Photovoltaikanlage künftig ganz ohne Anbohren der Paneelaußenschale anbringen. Formschlüssige, patentierte Klemmen ermöglichen die einfache und schnelle Montage Ihrer PV-Anlage und machen das Dachpaneel zu einer guten Wahl für alle, die ein qualitativ hochwertiges, energieeffizientes und zukunftssicheres Sandwichdach suchen.

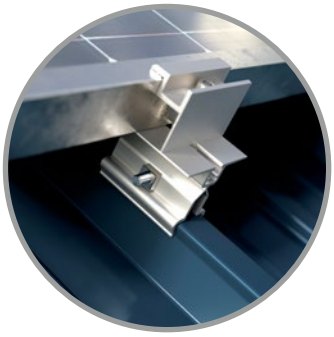

ROMA Dachpaneel Typ RD

- Kein Anbohren der Paneelaußenschale
- Einfache Montage ohne Alu-Schiene
- Abgestimmtes System aus einer Hand
- Optimale Hinterlüftung

Patentiertes Klemm-System

Die neuentwickelte Hochsickengeometrie für die Klemmenbefestigung ermöglicht eine Befestigung der PV-Module ohne Durchdringung der Sandwichpaneele.

Das schützt vor Korrosion und Undichtigkeiten. Außerdem ermöglicht es das einfache Positionieren und Nachjustieren der Module. Durch die erhöhten Klemmen werden die PV-Module optimal hinterlüftet, was den Wirkungsgrad der Photovoltaikanlage erhöht.

PV-Dach mit Klemm-System

TRAGENDES SANDWICHPANEEL FÜR SOLARANLAGEN VON ROMA

profiltec

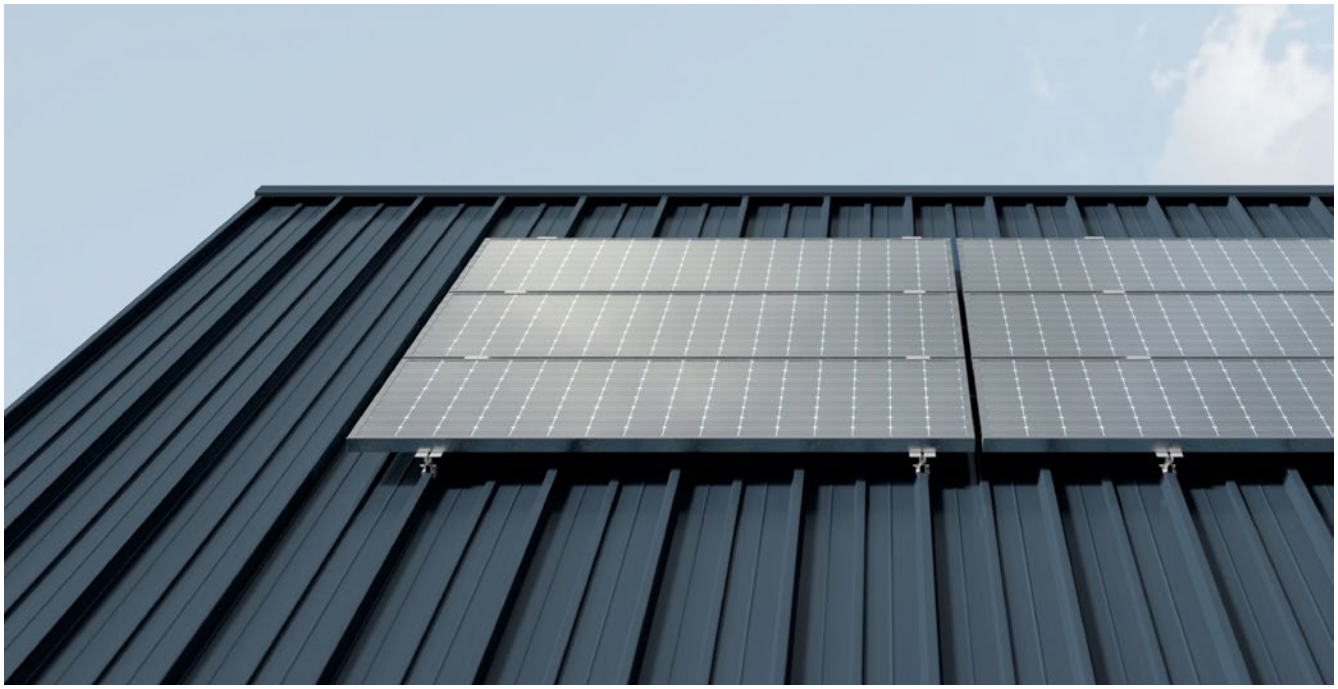

Bis zu 30 % weniger Montagezeit

Die Herausforderung

Eine gängige Methode zur Befestigung von PV-Anlagen auf Sandwichpaneelen ist das Schrauben der Unterkonstruktion direkt auf die Paneelaußenschale. Hierbei kann es zur Korrosion an der Deckschale kommen und thermische Verformungen des Alu-Schienensystems können zu Undichtigkeiten führen.

Die Lösung

Durch die neue Profilierung des PIR-Dachpaneel Typ RD können Photovoltaikelemente künftig mit patentierten Klemmen befestigt werden, sodass kein Anbohren der Paneelaußenschale mehr erforderlich ist. Die Montage kann rasch und je nach Verlegerichtung auch ohne Alu-Schienensystem erfolgen.

Gängige Befestigung mittels Verschraubung direkt auf die Paneelaußenschale

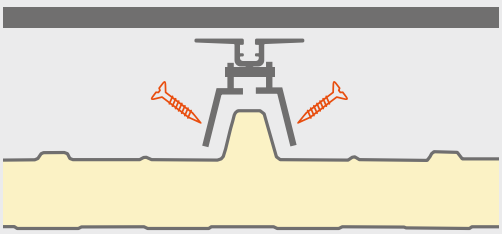

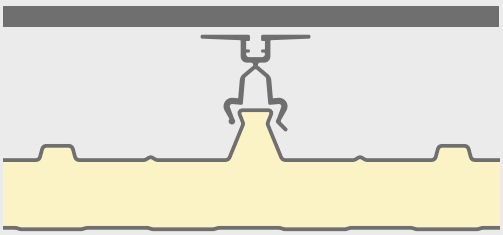

Kein Anbohren der Paneelaußenschale mehr erforderlich durch patentiertes Klemm-System

PV-Dach mit Klemm-System

TRAGENDES SANDWICHPANEEL FÜR SOLARANLAGEN VON ROMA

profiltec

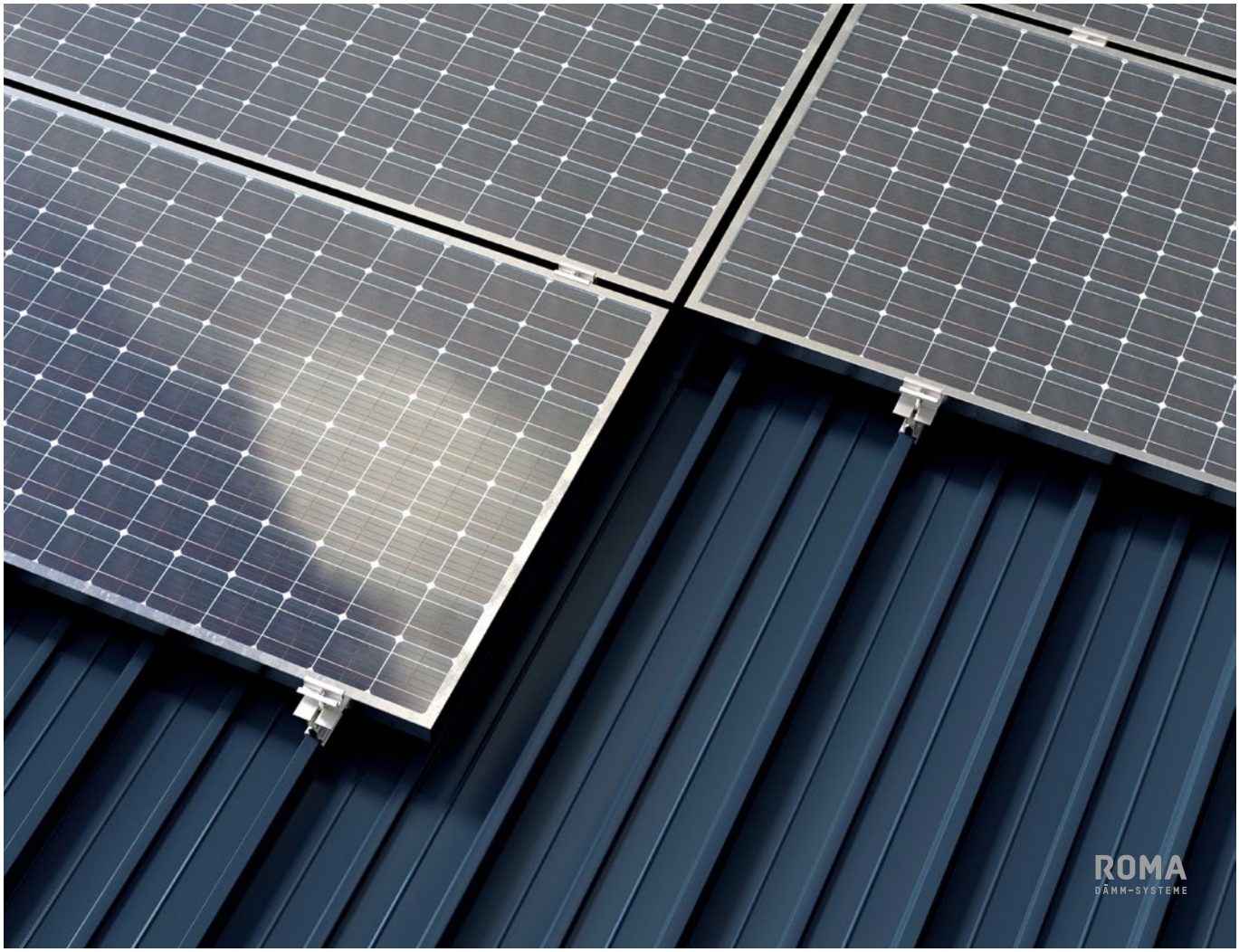

Ein Paneel – zwei Montageoptionen

Die Montage der PV-Module kann je nach Verlegerichtung wahlweise mit oder ohne Alu-Schienensystem erfolgen. Wir empfehlen Ihnen die horizontale Verlegung, so sparen Sie sich Zeit und Geld bei der Montage. Bei der vertikalen Verlegung kommen systembedingt Querschienen zum Einsatz. Es sind trotzdem keinerlei Bohrungen am Paneel notwendig. Die Schienen werden ebenfalls mit den patentierten Klemmen auf die Hochsicken geklemmt. Alle Komponenten zur Befestigung und zum Abdichten an First, Traufe und Ortgang können natürlich komplett bei uns bezogen werden.

PV-Dach mit Klemm-System

TRAGENDES SANDWICHPANEEL FÜR SOLARANLAGEN VON ROMA

profiltec

Ein abgestimmes System – das Zubehör für das Dachpaneel Typ RD

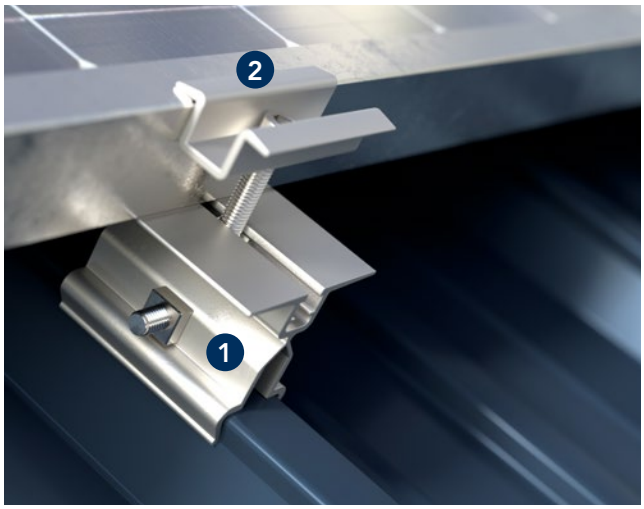

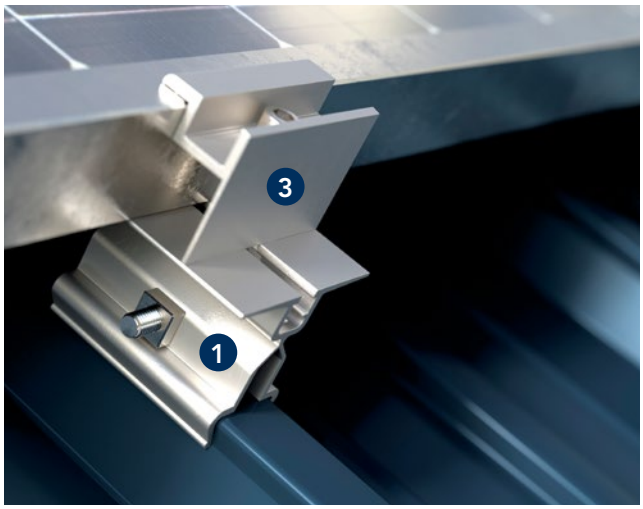

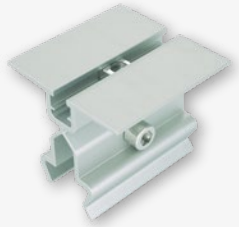

1 Grundklemme

2 Rahmenmittelklemme

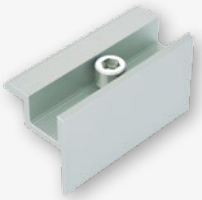

3 Rahmenendklemme

Weiterführende Produktinfos und Details

Auf unserer Website stehen Ihnen sämtliche Produktinfos und technischen Details im PDF- oder Videoformat zur Verfügung. Laden Sie sich dort auch unseren umfassenden Prospekt „SOLAR-DÄCHER“ oder fordern bei uns kostenlos ein gedrucktes Exemplar an!

www.ptsha.de/solardach

Beschichtungslösungen

FÜR BEREICHE MIT HOHEN KORROSIONSSCHUTZANFORDERUNGEN

profiltec

Für Beschichtungen gelten je nach Anwendungsbereich bestimmte Ansprüche an die Widerstandsfähigkeit. Um die Langlebigkeit des Produkts zu gewährleisten müssen daher entsprechende Anforderungen an die Korrosionsbeständigkeit, UV-Beständigkeit und Robustheit erfüllt sein.

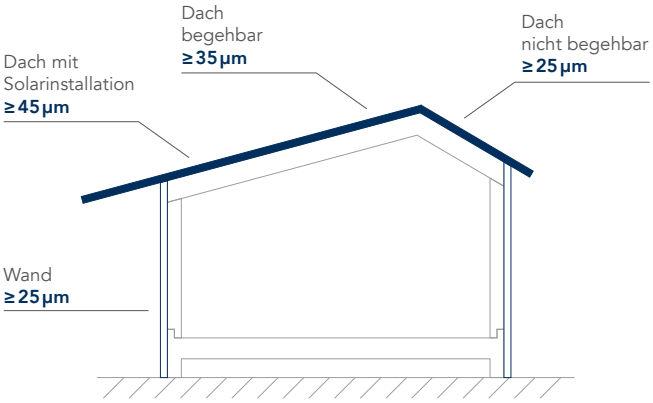

Abb.: Anforderungen an die Beschichtungsdicke

Ist die Beschichtung nicht auf die Umgebungsbedingungen abgestimmt führt dies unweigerlich zur Beeinträchtigung und Korrosion des Werkstoffes bis hin zum Verlust der Schutzfunktion.

Zum Beispiel sind beschichtete Dachflächen aufgrund stärkerer Witterungseinwirkung durch UV-Strahlung und Niederschlag einem höheren Maß an Korrosion ausgesetzt als Wände.
Zusätzliche mechanische Beanspruchung erfahren Dächer durch das Begehen während und nach der Montage.

Beschichtungslösungen

FÜR BEREICHE MIT HOHEN KORROSIONSSCHUTZANFORDERUNGEN

profiltec

Definitionen RC, RUV, RM

Die **Korrosionsbeständigkeit (RC)** ist u.a. abhängig von der Qualität des metallischen Überzugs, der Beschichtungsdicke, der Anzahl der Schichten und den Qualitätsunterschieden innerhalb eines Beschichtungssystems.
Die **UV-Beständigkeit (RUV)** beschreibt die Widerstandsfähigkeit gegen Glanz- und Farbverlust. Bei der Wahl eines Beschichtungssystems ist es von entscheidender Bedeutung die Standort- und Nutzungsbedingungen des Bauwerks genau zu ermitteln.
Die **Robustheit (RM)** ist im eigentlichen Sinne ein Widerstandswert bei einer mechanischen Beanspruchung der Bauteiloberfläche. Robustheit lässt sich in verschiedenen Teilaspekten wie Abrieb- und Kratzfestigkeit oder Verschleißfestigkeit beschreiben.

Bei Installation einer Solaranlage wird die Beschichtung in Bezug auf Abrieb- und Kratzfestigkeit noch weiter beansprucht. Unsachgemäße Handhabung von Materialien und Werkzeugen kann hier, bei zu geringer Beschichtung, zu Kratzern führen und somit das Dach nachhaltig korrosiv schädigen.

Die IFBS empfiehlt daher nach DIN EN 55634 bei der Installation einer Solaranlage auf einem begehbaren Dach, oder wenn Dächer planmäßig begehbar sein sollen, eine Mindestschichtdicke der Beschichtung von mehr als 45 µm.

Oberflächenbeschichtungen für hohe Anforderungen im Außenbereich (von ROMA/SAB)

Schichtdicke	50 µm ROMAplus	50 µm Colorcoat® SDP50	200 µm HPS200 Ultra®
Korrosions-Beständigkeit (RC)	RC 5	RC 5	RC 5+
UV-Beständigkeit (RUV)	RUV 4	RUV 4	RUV4
Robustheit (RM)	++	++	+++
Chemikalienbeständigkeit*	++	++	+++
Anwendungsbereich (innen / außen)	innen / außen	innen / außen	innen / außen
Eignung für Dach, nicht begehbar (> 30° Neigung)	●	●	●
Eignung für Dach, begehbar (≤ 30° Neigung)	●	●	●
Eignung für Dach, begehbar (≤ 30° Neigung) mit PV-Installation	●	●	●

* Nachfrage notwendig zur Bestimmung der Eignung im Zusammenhang mit bestimmten Chemikalien

+ gering ++ mittel +++ hoch

Beschichtungslösungen

FÜR INNENRÄUME VON LANDWIRTSCHAFTLICHEN GEBÄUDEN

profiltec

Landwirtschaftliche Gebäude haben durch die Art ihrer Nutzung oftmals aggressive und sehr feuchte Innenbereiche mit starker Ammoniakbelastung. Solche Umgebungen stellen besondere Anforderungen an den Korrosionsschutz von beschichtetem Stahl in Wandaufbauten und Dacheindeckungen.

Die Wahl der richtigen Beschichtung für landwirtschaftliche Betriebsgebäude, wie beispielsweise Stallungen, ist daher von entscheidender wirtschaftlicher Bedeutung. Gängige Beschichtungen für den Innenbereich bieten hierbei nicht zwingend ausreichenden und daher keinen langlebigen Korrosionschutz.

Um die Langlebigkeit der Gebäudehülle auch in derartigen Umgebungen gewährleisten zu können, wurden für solche Anforderungen äußerst widerstandsfähige Beschichtungen entwickelt und getestet. Diese Agrar-Beschichtungen mit 35 µm (Colorfarm® oder ROMAresist*) sind besonders geeignet für aggressive Umgebungen und bieten eine sehr gute Beständigkeit gegenüber typischen in der Landwirtschaft auftretenden chemischen Stoffen, wie etwa Ammoniak oder Düngemittel.

* auf Anfrage

Beschichtungslösungen

FÜR INNENRÄUME VON LANDWIRTSCHAFTLICHEN GEBÄUDEN

profiltec

In extrem aggressiven Umgebungen können die Anforderungen an die Robustheit des eingesetzten Materials noch höher sein. Die passende Beschichtungslösung bietet hier meist entweder die die 150 µm Hart-PVC-Folie von ROMA oder die 200 µm-Beschichtung Colorcoat HPS200 Ultra® von SAB.

Die **150 µm Hart-PVC-Folie** ist eine aufkaschierte Folienbeschichtung und ausschliesslich für Innenräume geeignet. Aufgrund ihrer extremen Widerstandsfähigkeit gegen mechanische Belastungen findet die 150 µm-Beschichtung nicht nur im Agrarbereich Verwendung, sondern bietet auch den besten Schutz im Lebensmittelbereich und in kontrollierten Umgebungen wie Kühlzellen und Reinräumen.

Die **Colorcoat HPS200 Ultra®**-Beschichtung kann dagegen sowohl im Innen- als auch im Außenbereich eingesetzt werden und so für gleichmäßige und durchgängige Oberflächen am Gebäude sorgen. Durch die dezente Oberflächenstruktur schützt die hochwertige und robuste 200 µm-Beschichtung das eingesetzte Material noch besser gegen Beschädigungen und besticht durch höchsten Korrosionsschutz und einen sehr hohen Widerstand gegen anorganische Säuren und Basen.

Colorcoat HPS200 Ultra® mit Scintilla®-Oberflächenstruktur

Oberflächenbeschichtungen für hohe Anforderungen im Innenbereich (von ROMA und SAB)

Schichtdicke	35 µm ROMAresist	35 µm Colorfarm®	150 µm Hart-PVC-Folie	200 µm HPS200 Ultra®
Korrosions-Beständigkeit (RC)	RC 3	RC 5	RC 5	RC 5+
UV-Beständigkeit (RUV)	–	RUV 3	–	RUV4
Robustheit (RM)	+	++	+++	+++
Chemikalienbeständigkeit*	++	++	+++	+++
Anwendungsbereich (innen / außen)	innen / –	innen / –	innen / –	innen / außen
Eignung für Dach, nicht begehbar (> 30° Neigung)	●	●	–	●
Eignung für Dach, begehbar (≤ 30° Neigung)	–	●	–	●
Eignung für Dach, begehbar (≤ 30° Neigung) mit PV-Installation	–	–	–	●

* Nachfrage notwendig zur Bestimmung der Eignung im Zusammenhang mit bestimmten Chemikalien

+ gering ++ mittel +++ hoch

Nachhaltiges Bauen

MIT SANDWICHPANEELEN VON SAB PROFIEL

Abb.: SAB-Paneelwerk in Geldermalsen mit rund 5.000 PV-Elementen

Nachhaltige Produktion

Mit seinem 2020 erbauten, modernen Paneelwerk erfüllt SAB Profiel die neuesten Anforderungen in Bezug auf die Umweltleistung und die Produktionslinien.
Es produziert mit selbsterzeugtem Strom von rund 5.000 Solarpaneelen nahezu CO_2-neutral. Die Produktion erfolgt gasfrei und läuft stattdessen vollelektrisch aus 100% zertifiziertem Ökostrom. Das kurzfristige Ziel ist es, ab 2025 CO_2-neutral zu sein.

Recycling und Kreislaufwirtschaft

Stahl ist eines der wenigen Materialien mit einem geschlossenen Materialkreislauf und kann ohne Einbußen bei der Qualität wiederverwendet werden. In diesem Zuge hat SAB den Anteil an recyceltem Stahl im Vormaterial erhöht. Zudem wird der gesamte Stahl-Abfall zu 100% recycelt.

Der Dämmkern der Sandwichpaneele wurde in Bezug auf Nachhaltigkeit ebenfalls verbessert, indem beim Hauptbestandteil des PIR-Schaums (Polyol) 40% recyceltes PET verwendet wird. Es laufen bereits auch Tests mit Bio-Polyolen, um langfristig den Schaum frei von fossilen Rohstoffen zu machen.

Für das Ende der Lebensdauer der Sandwichelemente bietet SAB eine Rücknahmegarantie an. Alle Abfallpaneele werden an ein Recyclingunternehmen geliefert, das Schaum, Stahl und Treibmittel sortenrein trennt und wieder einsetzt.

Umweltproduktdeklarationen

Immer mehr Unternehmen entscheiden sich für nachhaltiges Bauen, z. B. mit dem DGNB-Nachhaltigkeitszertifikat. Darum ist es wichtig, dass die Nachhaltigkeit der Bauprodukte auch belegt werden kann. SAB strebt hier nach kontinuierlicher Verbesserung der Produktqualität, der Betriebsprozesse und des Dienstleistungsniveaus und möchte somit den steigenden Anforderungen von Kunden, Mitarbeitern und Gesellschaft gerecht werden.
Ein wesentlicher Bestandteil hiervon sind die in ISO 14001, BES 6001 und eigenen EPDs (Umweltproduktdeklarationen) vorgeschriebenen Umweltrichtlinien.

Abb.: SAB Sandwichwichpaneel Typ WB in der DGNB-Produktdatenbank

Nachhaltiges Bauen

MIT SANDWICHPANEELEN VON SAB PROFIEL

profiltec

Hiermit leistet SAB einen Beitrag, die stets steigende Nachfrage des Marktes nach umweltschonender Produktion und Bauen zu erfüllen. Im Bauwesen äußert sich dies in der Vergabe von diversen Umweltzertifizierungen, Labels und Gebäudebewertungssystemen. Oft benötigen Kunden EPDs, weil ihre Kunden wiederum danach fragen und es Mindestanforderungen für die Berichterstattung innerhalb ihrer ausgewählten Lieferketten gibt.

Abb.: Umweltproduktdeklarationen (EPD) für das Paneel Typ WB

EPDs haben viele Vorteile und es gibt zahlreiche Gründe dafür, sie zu verwenden. Hier einige davon:

- EPDs sind nützlich bei der Lieferantenqualifizierung (z. B. Nachweis einer verantwortungsvollen Lieferkette)
- EPDs helfen Bauherren oder Eigentümern von Gebäuden, Punkte im Rahmen von Gebäudezertifizierungssystemen wie BREEAM und LEED zu sammeln
- EPDs können dazu beitragen, wertvolle Informationen für Infrastrukturprojekte bereitzustellen, die in der Planungsphase eine Umweltprüfung erfordern

Zeremis® Carbon Lite

»Zeremis Carbon Lite«

Zeremis – kurz für Zero Emissionen – ist das Versprechen von Tata Steel (Mutterkonzern von SAB Profiel) an den Planeten, bis 2045 kohlendioxidneutral zu werden. Bereits jetzt sind sämtliche Produkte von SAB Profiel als »Zeremis Carbon Lite« erhältlich, d. h. aus Stahl mit geringen Kohlendioxidemissionen.

Vorteile von Produkten mit »Zeremis Carbon Lite«:

- ☑ Ermöglichen Ihnen Ihre Kohlendioxidbilanz sofort zu reduzieren
- ☑ Eine flexible Lösung mit der Sie die CO_2e-Intensitätsreduzierung wählen können
- ☑ Unabhängig zertifiziert von DNV
- ☑ CO_2e-Einsparungen können als Reduzierung der Scope-3-Emissionen ausgewiesen werden

Carbon Lite ist so konzipiert, dass sie die CO_2e-Emissionen im Vergleich zum EU-Durchschnitt um 30% reduziert. Als flexible Lösung kann Carbon Lite genau die von Ihnen gewünschten Reduktionsziele erfüllen, sodass Sie so weit gehen können, wie Sie müssen.

Antitropf-Vliesbeschichtung

BEI TRAPEZPROFILEN

profiltec

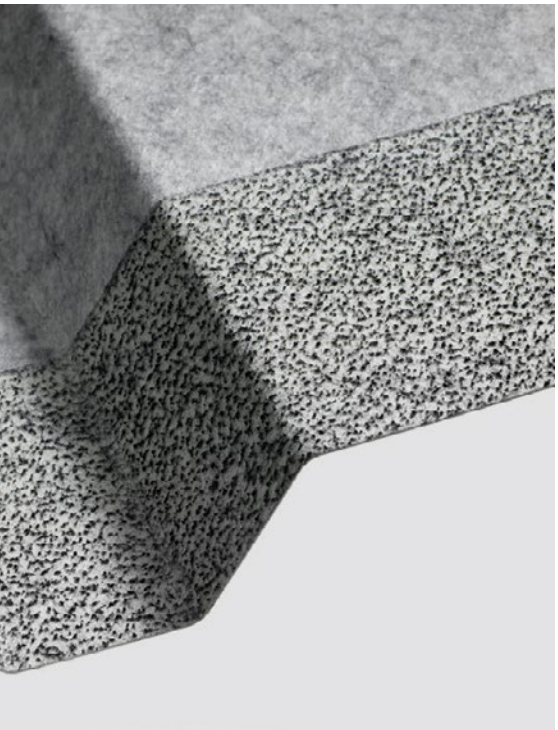

Antitropf-Vliesbeschichtung bewahrt Räume vor abtropfendem Kondenswasser von der Dachunterseite.

Das Vlies wird werkseitig an der Innenseite von Trapezprofilen aufgebracht. Es besitzt die Fähigkeit, aus dem Unterdachbereich aufgenommene Luftfeuchtigkeit wie ein Schwamm zu speichern, um es danach bei ausreichender Belüftung gleichmäßig und ohne Abtropfen wieder verdunsten zu lassen.

Vliesbeschichtete Profile empfehlen sich im Leichtmetallbau, da die an der Dachunterseite entstehende Feuchtigkeit darunter befindliches Lagergut, Maschinen und andere Gegenstände schädigen kann.

Vliesbeschichtete Profile bieten Schutz vor:

- Nässeschäden durch abtropfendes Kondenswasser
- Schimmelbildung und bakteriellem Befall durch Dauerfeuchtung
- Korrosionsschäden durch Reifbildung und vorzeitiges Rosten
- Lärm durch aufprallenden Regen oder durch im Raum erzeugten Schall

Schluss mit Tropfen!

Ein altes Problem: Warme Luft trifft auf kühle Fläche … und schon zeigt sich an der Unterseite nichtisolierter Metalldächer Kondenswasser. Tropfen bilden sich, fallen zu Boden und verursachen große Schäden. Darunter gelagerte Ware wird nass, Getreide z.B. ist feucht unbrauchbar. Weitere Folgen: Schimmel, schnelle Verwitterung des Inventars oder Rost. Schluss damit! Inovatives Hightech-Vlies zusammen mit der cleveren Werksverödung setzt dem ein Ende.

Vliesverödung

BEI TRAPEZPROFILEN

profiltec

Professionelle Vliesverödung an den Profilenden verhindert die Kapillarwirkung des Regenwassers an der Traufe.

Die Deaktivierung des Vlieses geschieht bauseits oft umständlich im Do-it-youself-Verfahren. Die bessere und schnellere Lösung ist da die bereits fertige und punktgenaue Verödung ab Werk* – fachgerecht und sicher.

Werkseitige Verödung macht unabhängiger von der Witterung, erleichtert die Kalkulation und verringert Bauzeiten wie Kosten spürbar.

Vorteile werksseitiger Vliesverödung:

- ☑ Fachgerechte Verödung
- ☑ Optisch saubere wie präzise Kanten
- ☑ Verödung an beiden Enden
- ☑ Zusätzlich variable Verödung (z.B. an Auflagepunkten)
- ☑ Schnelle Lieferung
- ☑ Sofort verlegbar
- ☑ Kein Materialrisiko

Exakte Verarbeitung

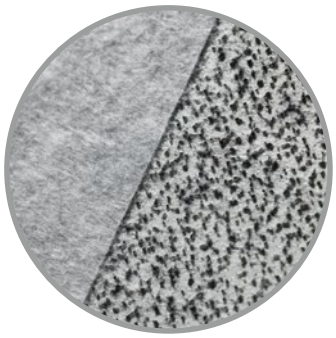

Individuelle Positionierung

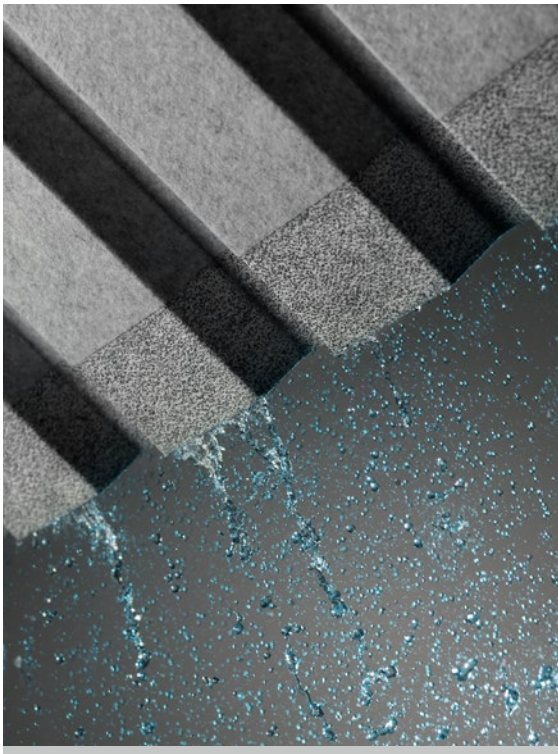

Spart Zeit und Platz!

Bei werksseitiger Vliesverödung erhalten beide Profilenden einen Verödungsstreifen. Das spart auf der Baustelle Zeit und Platz, da die Profile nicht mehr gewendet oder gedreht werden müssen. Jede
Seite ist die richtige. Es kann von der Palette weg sofort verlegt werden. Bauseits entfallen sämtliche Arbeiten mit Bunsenbrennern oder dem zeitaufwändigen Auftragen von Speziallack.

* nicht für alle Profile verfügbar

Bohrschrauben

FÜR STAHL-UNTERKONSTRUKTIONEN

profiltec

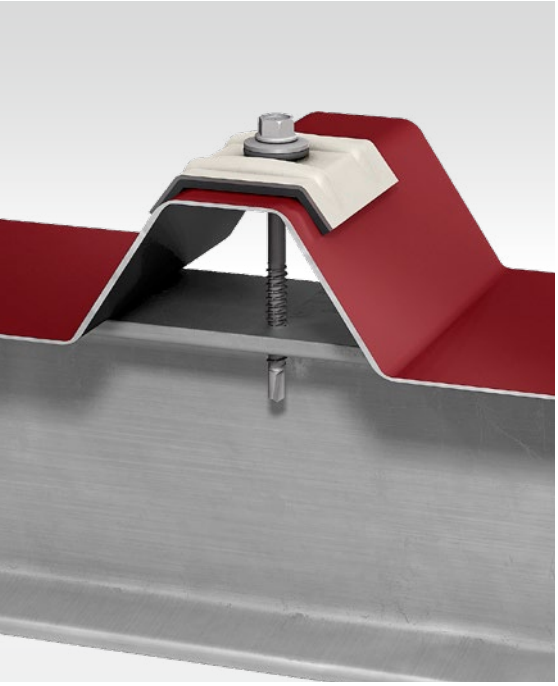

Selbstschneidende Bohrschrauben

Die selbstschneidenden Bohrschrauben JT3-6-5,5 und JT3-12-5,5 werden eingesetzt bei der Verschraubung von Sandwichelementen und Trapezprofilen auf Stahlunterkonstruktionen von 1,5 – 12 mm.

Durch die Bohrspitze mit Schneide muss bei der Montage nicht mehr vorgebohrt werden. In einem Arbeitsgang wird ein Loch gebohrt, das Muttergewinde geformt und die Bauteile befestigt.

Da nur ein einziges Werkzeug zur Befestigung benötigt wird, kann der Arbeitsaufwand deutlich reduziert und die Montage somit effizienter ausgeführt werden.

Bohrspitze mit Schneide (JT)

- ✔ Edelstahl A2 mit gehärteter Stahlspitze
- ✔ Montage ohne Vorbohren
- ✔ Spanreduzierte Verschraubung

Scharfkantige Späne sind Vergangenheit

Üblicherweise entstehen sowohl bei der Montage von selbstbohrenden Schrauben mit klassischer Schneide als auch bei der Verwendung von Dichtschrauben bei der Erzeugung des Bohrlochs viele Späne. Diese müssen aufwändig in einem separaten Arbeitsschritt entfernt werden, um Rostbildung durch die Späne zu vermeiden. Mit der neuen Generation von Bohrschrauben ist dieser Prozess deutlich verbessert, da durch die schlanken, eingängigen Bohrspitzen der Bohrschrauben die Spanproduktion deutlich reduziert ist und die Späne nicht mehr so scharfkantig sind. Dadurch erfolgt die Montage deutlich effizienter und sicherer.

Bohrschrauben

FÜR HOLZ-UNTERKONSTRUKTIONEN

profiltec

Einzigartige Spitzengeometrie

Die selbstschneidende Bohrschraube JF3-Plus-6,8 eignet sich hervorragend zur spanreduzierten Verschraubung von Sandwichelementen und Trapezprofilen auf Holzunterkonstruktionen.

Durch das innovative Kombinationsgewinde, das nach der Bohrspitze in ein 6,8 mm Durchmesser-Holzschraubgewinde übergeht, werden sehr gute Auszugswerte in Holz erzielt.

Die neuartige, extrem schlanke Spitzengeometrie sorgt für ein rutschfreies Ansetzen, wodurch die Gefahr einer Beschädigung des Untergrundes auf ein Minimum reduziert wird.

Spitzengeometrie ohne Schneide (JF)

- Edelstahl A2 mit gehärteter Stahlspitze
- Rutschfestes Ansetzen
- Montage ohne Vorbohren
- Spanreduzierte Verschraubung

Die JF3-Plus im Detail

Unsere Dienstleistungen

MEHR ALS SIE ERWARTEN

profiltec

Warum wir ungern von uns als Händler sprechen? Weil wir für Sie weit mehr sind als das. Wie die folgenden Leistungsangebote beweisen.

STATISCHE VORBEMESSUNG

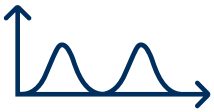

Die perfekte Kalkulationsgrundlage und Ausgangssituation für einen optimalen Projektbeginn.

Für die statische Vorbemessung der einzelnen Profile fehlt Ihnen die Zeit und/oder Kapazität? Gerne übernehmen wir das kurzfristig für Sie und schaffen so eine aussagekräftige Kalkulationsgrundlage sowie eine ideale Ausgangssituation für Ihre Dach- und Wandkonstruktion.

VERLEGEPLÄNE

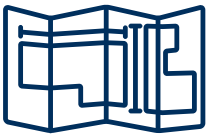

Professionelle Montagepläne und prüffähige statische Berechnungen für Ihre Konstruktion.

Zu unserem Team aus qualifizierten Fachkräften gehören auch IFBS-geschulte Konstrukteure. Das versetzt uns in die Lage, Ihnen Montagepläne inklusive aller Details, Stücklisten sowie auf Wunsch auch prüffähige statische Berechnungen erarbeiten zu können – gerne in direkter Abstimmung mit dem Architekten.

Unsere Dienstleistungen

MEHR ALS SIE ERWARTEN

profiltec

AUSSCHREIBUNGSTEXTE

Aussagekräftige Kostenaufstellungen, Detaillösungen und Texte für Ihre Ausschreibung.

Sie sind Architekt oder Generalunternehmen und wünschen sich kompetente Unterstützung bei der Erstellung von Ausschreibungen für unsere Produkte? Gerne erhalten Sie von uns aussagekräftige Kostenschätzungen, Detaillösungen sowie fertige Textbausteine, die wir Ihnen auf Wunsch zur Verfügung stellen können.

TECHNISCHE BERATUNG

Herstellerunabhängige Expertenberatung inklusive Muster für die jeweils beste Produktlösung.

Wie wäre es mit einer technisch fundierten Produktberatung, telefonisch, per Videokonferenz oder „live" bei Ihnen vor Ort? Unser herstellerunabhängig geschulter Innen- und Außendienst ist bundesweit in Ihrer Nähe und bereit, mit Ihnen die beste Produktlösung zu finden. Ein Hand- oder Farbmuster für Ihr Bauvorhaben wäre hilfreich? Auch das lässt sich organisieren.

AUFTRAGSSERVICE

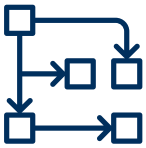

Ihr Projekt in besten Händen – zentral gesteuert mit klaren Zuständigkeiten und gesicherten Abläufen.

Ihre Bestellung an uns ist raus. Und jetzt? Sind wir erst recht für Sie da! Mit einem strukturierten Team, in dem alle Abläufe nahtlos ineinandergreifen – für die zuverlässige Koordination aller eigens für Ihr Projekt produzierten Systemkomponenten und sämtlicher präzise aufeinander abgestimmter Transporte von den Herstellern zur Baustelle. Verlassen Sie sich drauf!

WERKZEUGVERLEIH

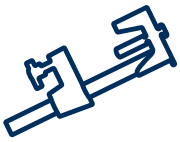

Eine große Auswahl an Spezialwerkzeug zum Ausleihen für beste Ergebnisse.

Mit der entsprechenden Spezialausrüstung arbeitet es sich einfach am besten. Deshalb leihen wir Ihnen alles, was Sie nicht bzw. nicht in ausreichender Anzahl selbst besitzen. Knabber, Kreissägen, Anpressgeräte oder Hebeklammern für Sandwich-Paneele zum Beispiel. Sie haben einen anderen Bedarf? Sprechen Sie uns darauf an!

Download auf www.ptsha.de/downloads

Bestellblatt Ausklinkung

Dämmstoff-Rückschnitt bei Sandwich-Dachpaneelen

profiltec

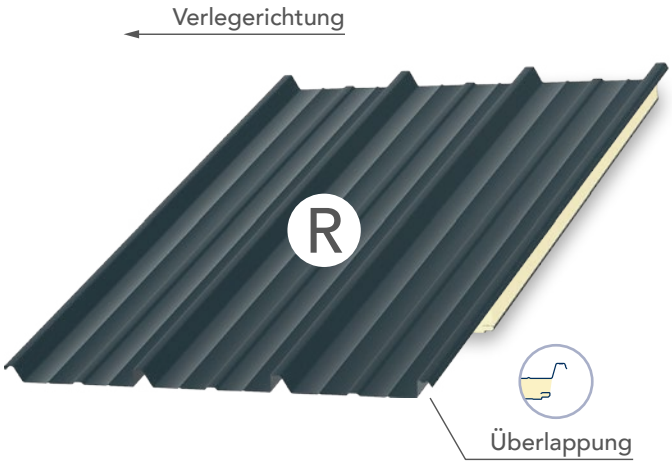

Trapezprofilüberlappung
von der Traufe aus gesehen
(Verlegerichtung von Rechts nach Links)

Typ R

Trapezprofilüberlappung
von der Traufe aus gesehen
(Verlegerichtung von Links nach Rechts)

Typ L

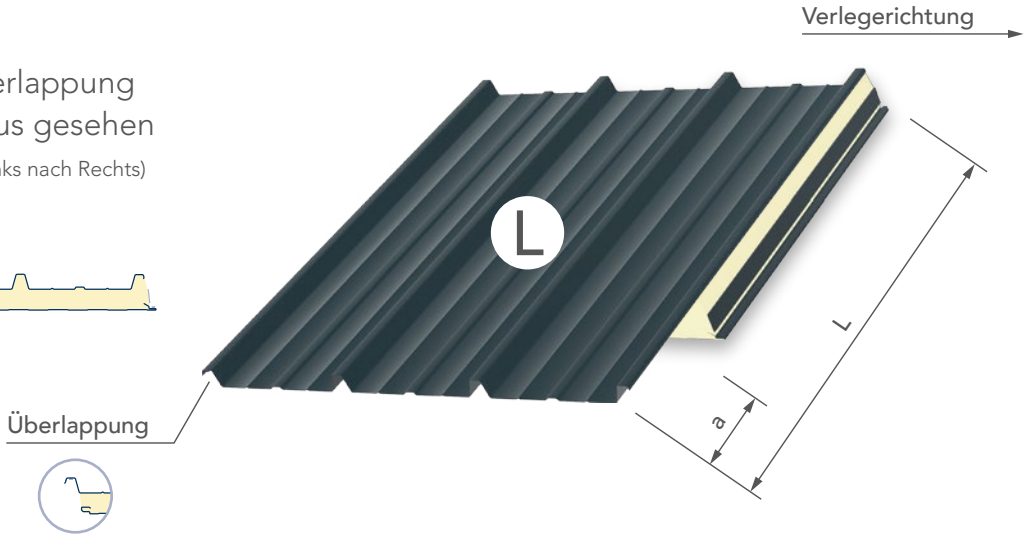

Ausführung der Ausklinkung

Dämmkern (PIR/MiWo)	Typ (L/R)	Länge L (in mm)	Rückschnitt a (in mm)	Anzahl (Stk.)

Profiltec Bausysteme GmbH · Lise-Meitner-Straße 10 · 74523 Schwäbisch Hall · Fon +49 (0) 791 946 16-0 · info@profiltec-bausysteme.de

MITGLIED IM IFBS

Download auf www.ptsha.de/downloads

Skizzenblatt Kantprofile

profiltec

Alle Winkel sind in ganzen Gradzahlen anzugeben. Die Farbseite bitte mit Pfeil kennzeichnen.

Besteller: _____

Kommission: _____

Projekt-Nr.: _____

Datum: _____ Ansprechpartner: _____

Blatt-Nr.: _____ Telefonnummer: _____

Bezeichnung:

Position:	Material:
Beschichtung:	Dicke (mm):
Farbe:	Zuschnitt (mm):
Stück:	Länge (mm):

Bezeichnung:

Position:	Material:
Beschichtung:	Dicke (mm):
Farbe:	Zuschnitt (mm):
Stück:	Länge (mm):

Bezeichnung:

Position:	Material:
Beschichtung:	Dicke (mm):
Farbe:	Zuschnitt (mm):
Stück:	Länge (mm):

Bezeichnung:

Position:	Material:
Beschichtung:	Dicke (mm):
Farbe:	Zuschnitt (mm):
Stück:	Länge (mm):

☐ Freigabe erteilt Datum: _____ Name: _____

Profiltec Bausysteme GmbH · Lise-Meitner-Straße 10 · 74523 Schwäbisch Hall · Fon +49 (0) 791 946 16-0 · info@profiltec-bausysteme.de

MITGLIED IM IFBS

Download auf www.ptsha.de/downloads

Fragebogen Statik

SANDWICHBAUWEISE

profiltec

Angaben zur Erstellung für

☐ Vorbemessung ☐ Befestigungsmittelnachweis ☐ Prüfstatik

Projekt

Bauvorhaben: _____ Projekt-Nr.: _____

Bauherr: _____ Architekt: _____

Gebäude

Gebäudelänge (m): _____ Gebäudebreite (m): _____ höchste Höhe (m): _____

Ausführung: ☐ geschlossen ☐ offen

Innentemperatur: Sommer (°C) _____ (Standard: 25°C) Winter (°C) _____ (Standard: 20°C)

DACH

Dachneigung (Grad): _____

Dachform: ☐ Pultdach ☐ Satteldach

Schneelast S_k (kN/m²): _____

Schneeanhäufung:

Länge des Verwehungskeils ls (m): _____

Anhäufungslast sa (kN/m²): _____

WAND

Art der Verlegung:

☐ horizontal ☐ vertikal

Art der Befestigung:

☐ sichtbar befestigt ☐ verdeckt befestigt

Attikaüberstand über Dachhauf (mm): _____

Paneeltyp

Paneeltyp: _____ Blechdicke innen (mm): _____

Farbe außen (ähnlich RAL): _____ Blechdicke außen (mm): _____

Profilierung innen: ☐ liniert ☐ eben ☐ _____

Profilierung außen: ☐ liniert ☐ mikroliniert ☐ eben ☐ Trapez ☐ _____

Unterkonstruktion

UK-Typ	Dicke (mm)	Auflagerbreite (mm)	Schraubentyp
1 ☐ Stahl, warmgewalzt			
2 ☐ Stahl, kaltgewalzt			
3 ☐ unsymmetrisch			
4 ☐ Holz			
5 ☐			

IMMER IN IHRER NÄHE.

profiltec

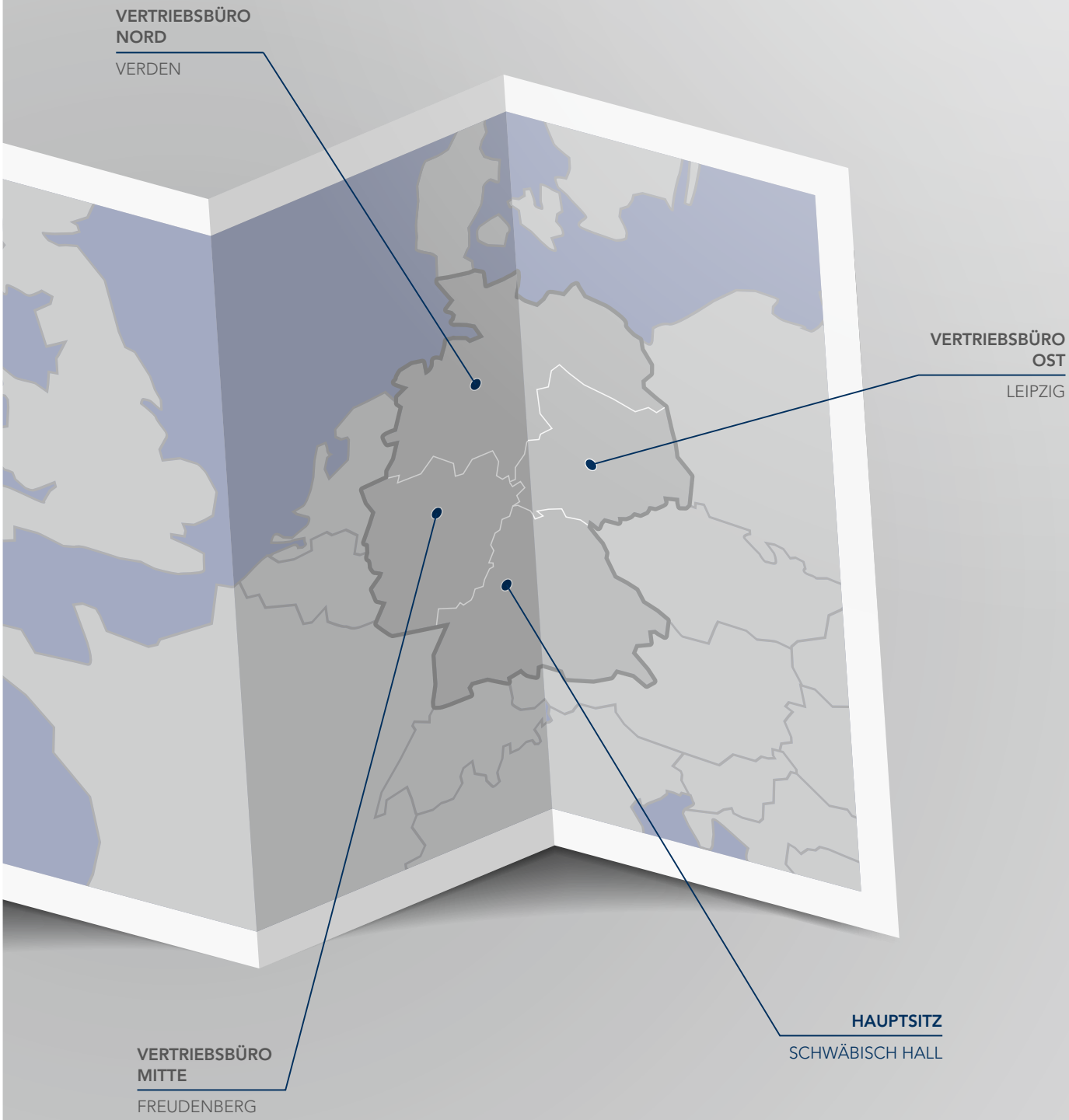

Profiltec Bausysteme GmbH · Lise-Meitner-Straße 10 · 74523 Schwäbisch Hall · info@profiltec-bausysteme.de · www.profiltec-bausysteme.de

profiltec

Profiltec Bausysteme GmbH
Lise-Meitner-Straße 10
74523 Schwäbisch Hall
Fon +49 791 9 46 16-0
info@ptsha.de
www.ptsha.de

Vertriebsbüro Nord
Profiltec Bausysteme GmbH
Max-Planck-Straße 81
27283 Verden
Fon +49 4231 67 73 40-0
verden@ptsha.de

Vertriebsbüro Mitte
Profiltec Bausysteme GmbH
Weibeweg 2
57258 Freudenberg
Fon +49 2734 4 34 22-0
freudenberg@ptsha.de

Vertriebsbüro Ost
Profiltec Bausysteme GmbH
Gerichtsweg 28
04103 Leipzig
Fon +49 341 9 62 75 28-0
leipzig@ptsha.de